खानेपानी तथा सरसफाइ योजनाको निर्माण सामाग्री खरिदका लागि

सिलवन्दी दरभाउपत्र

प्याकेज १:

समुह क : एच.डि.पि.इ. पाइप, जि.आई. पाइप, जि.आई./व्रास फिटिङ्ग, औजार, अन्य सामाग्रीहरु (सरिया, ग्याविन तार, काँडेतार, वाइडिङ्ग तार,कुखुरेजाली, टंकी इत्यादि)

समुह ख : फलामे निर्माण सामाग्री (फेब्रिकेटेड सामाग्रीहरु)

समुह ग : सिमेन्ट (ओ.पि.सि. ५३ ग्रेड)

जारि गर्ने

संयुक्त खरिद समिति, दुल्लु न.पा,महाबु गा.पा, डुङ्गेश्वर गा.पा., दैलेख

(धुर्सेनी तल्लो दलितबस्ती सोलार लिफ्ट खानेपानी तथा सरसफाइ उपभोक्ता समिति, दुल्लु ५, दैलेख
झाक्रीपुज्ने खोला तितेपाल्त खानेपानी तथा सरसफाइ उपभोक्ता समिति, दुल्लु १२, दैलेख
कोइरालधारा धारखोला खानेपानी तथा सरसफाइ उपभोक्ता समिति, दुल्लु ३, दैलेख
गोत्री माझगाउ खानेपानी तथा सरसफाइ उपभोक्ता समिति, महावु ५, दैलेख
तल्लो चंखिला पोखरीपाटा दिगारी टोल खानेपानी तथा सरसफाइ उपभोक्ता समिति, डुङ्गेश्वर ५, दैलेख)

आधिकारिक हस्ताक्षर: .....

मिति: २०८२ पौष ९ गते

बिषय–सूचि

खण्ड १	**1**
१. सिलवन्दी दरभाउपत्र आव्हानको सूचना	1
खण्ड २	**3**
२. दरभाउपत्रदातालाई निर्देशन (Instruction to bidder)	3
खण्ड ३	**9**
३.१ सिलवन्दी दरभाउपत्र तथ्यांक सम्बन्धी विवरण (bid data sheet)	9
३.२ मूल्याङ्कन र योग्यता मापदण्ड	10
३.३ दरभाउपत्रदाताको जानकारी सम्बन्धी विवरण	10
खण्ड ४	**11**
४.१ सम्झौताका सामान्य शर्तहरु (general condition of contract)	11
खण्ड ५	**14**
५.१ सम्झौताका विशेष शर्तहरु (special condition of contract)	14
खण्ड ६	**15**
६.१ प्राविधिक विशिष्टीकरण (technical specification)	15
खण्ड ७	**40**
७.१ बोलपत्र फारम र मूल्य तालिका	40
७.१.१ सिलवन्दी दरभाउपत्र पेश गरेको निवेदन	40
७.१.२ सामाग्रीको परिमाण सहितको मूल्यसूचि	41
खण्ड ८	**55**
८.१ सामाग्री ढुवानी तथा ढुवानी तालिका (delivery schedule and transportation)	55
खण्ड ९	**57**
९. नमूना फारमहरु	57
अनुसुची	**59**
अनुसुची १ : योजना अनुसारको सामाग्रीहरुको परिमाणको विवरण	59
अनुसुची २ : योजना अनुसार जि.आई. पाइप चुडी (थ्रेड) काट्ने विवरण	69

खण्ड १

१. सिलवन्दी दरभाउपत्र आव्हानको सूचना

(धुर्सेनी तल्लो दलितबस्ती सोलार लिफ्ट खानेपानी तथा सरसफाइ उपभोक्ता समिति, दुल्लु ५, दैलेख
झाक्रीपुज्ने खोला तितेपाल्त खानेपानी तथा सरसफाइ उपभोक्ता समिति, दुल्लु १२, दैलेख
कोइरालधारा धारखोला खानेपानी तथा सरसफाइ उपभोक्ता समिति, दुल्लु ३, दैलेख
गोत्री माझगाउ खानेपानी तथा सरसफाइ उपभोक्ता समिति, महावु ५, दैलेख
तल्लो चंखिला पोखरीपाटा दिगारी टोल खानेपानी तथा सरसफाइ उपभोक्ता समिति, डुङ्गेश्वर ५, दैलेख)

को

संयुक्त खरिद समिति

दुल्लु न.पा.,महाबु गा.पा, डुङ्गेश्वर गा.पा, दैलेख

सिलवन्दी दरभाउपत्र आव्हानको सूचना

प्रथम पटक प्रकाशित सूचना: मिति: २०८२ पौष ९ गते

एकीकृत जलश्रोत व्यवस्थापन कार्यक्रम, हेल्भेटास नेपालको आर्थिक सहयोगमा स्थानीय साझेदार संस्था एभरेष्ट क्लब दैलेखको सहजीकरणमा दुल्लु नगरपालिका,महाबु गाउँपालिका र डुङ्गेश्वर गाउँपालिका दैलेखमा संचालित खानेपानी तथा सरसफाइ योजनाहरुको लागि खानेपानी योजना निर्माणमा प्रयोग हुने निर्माण सामाग्रीहरु खरिद गर्नुपर्ने भएकोले सिलवन्दी दरभाउपत्रमा उल्लेख गरिएको शर्तहरु र सामाग्रीको गुणस्तर (स्पेसिफिकेशन) बमोजिमको सामाग्रीहरु सप्लाई गर्न इच्छुक मूल्य अभिवृद्धि करमा दर्ता भएका आपूर्तिकर्ता, फर्म वा कम्पनिवाट निम्न शर्तहरुको अधिनमा रही सिलबन्दी दरभाउपत्र आव्हान गरिएकोछ।

प्याकेज १ :

समुह क : एच.डि.पि.ई. पाइप, जि.आई. पाइप, जि.आई./ब्रास फिटिङ्ग, औजार, अन्य साामाग्रीहरु (सरिया, ग्याविन तार, काँडेतार, वाइडिङ्ग तार, कुखुरेजाली, टंकी इत्यादि)

समुह ख : फलामे निर्माण सामाग्री (फेब्रिकेटेड सामाग्रीहरु)

समुह ग : सिमेन्ट (ओ.पि.सि. ५३ ग्रेड)

शर्तहरु:

१. दरभाउपत्र निम्न स्थानमा नि:शुल्क उपलब्ध हुने वा लिङ्कबाट डाउनलोड गर्न सकिने छ।
सिलवन्दी दरभाउपत्र पाइने स्थान: एभरेष्ट क्लब दैलेख, नारायण नगरपालिका १, दैलेख
अथवा, सिलवन्दी दरभाउपत्र डाउनलोड गर्नका लागि लिङ्क: **https://notice.helvetasnepal.org, https://everestclubnepal.org.np/tender-procuremnt-method**
दरभाउपत्र डाउनलोड वा प्राप्त गर्न केही समस्या भएमा ०८९-४२०२५७/४२०२४७ वा ९८४८१३७९९२ (संयोजक-संयुक्त खरिद समिति) नं. मा सम्पर्क गर्न सकिनेछ।

२. दरभाउपत्र बुझाउने अन्तिम मिति र स्थान:
दरभाउपत्र बुझाउने अन्तिम मिति: २०८२ पौष २४ गते (८ जनावरी २०२६), दिउसो १२:०० बजे भित्र
दरभाउपत्र बुझाउने स्थान: एभरेष्ट क्लब दैलेख- केन्द्रीय कार्यालय नारायण नगरपालिका १,दैलेखको कार्यालय
फोन नं. ०८९-४२०२५७/४२०२४७
म्याद नाघी वा रित नपुगी आएका दरभाउपत्र उपर कुनै कारबाही हुने छैन।

३. दरभाउपत्र पेश गर्ने सप्लायरले संयुक्त खरिद समिति वा उपभोक्ता समितिले जारि गरेको परिमाण सुची (Bill of quantity) मा मात्र दरभाउ पेश गर्नु पर्नेछ। अन्य कागजमा भरिएको दरभाउपत्रलाई मान्यता दिइने छैन।

संयुक्त खरिद समिति
दुल्लु न.पा., महाबु गा.पा., डुङ्गेश्वर गा.पा., दैलेख

CamScanner

४. सिलवन्दी दरभाउपत्र खोल्ने मिति, समय र स्थान:
मिति: २०८२ पौष २४ गते (८ जनावरी २०२६), दिउसो १:०० बजे
स्थान: एभरेष्ट क्लब दैलेख - केन्द्रीय कार्यालय नारायण नगरपालिका १ ,दैलेखको कार्यालय
सिलवन्दी दरभाउपत्र दरभाउपत्रदाता वा निजका प्रतिनिधिको रोहवरमा खोलिने छ । दरभाउपत्रदाता वा निजका प्रतिनिधि उपस्थित नभएमा पनि दरभाउपत्र खोल्न बाधा पर्ने छैन ।

५. सामाग्री खरिद सम्झौता बमोजिम तोकिएको स्थान सम्म सामाग्री ढुवानी भै उपभोक्ता समितिले सामाग्री चेकजांच र प्राप्त गरे पछि मात्र आपूर्तिकर्तालाई भुक्तानी गर्नेछ ।

६. यो सूचनामा केहि संसोधन गर्नु परेमा सो को सूचना अहिले प्रकाशित भएका पत्रिकाहरु वा माध्यमबाट नै गरिने छ ।

७. दरभाउपत्र पेश गर्दा सिलवन्दी दरभाउपत्र साथ नेपाल राष्ट्र बैंकबाट "क" वर्गको इजाजत प्राप्त वाणिज्य बैंकबाट ७५ दिन मान्य अवधि (दरभाउपत्र खोलिने मिति देखि गणना हुनेगरी) भएको सक्कल बैंक जमानत दरभाउपत्र साथ संलग्न गर्नु पर्नेछ ।
जमानत जारी गर्नु पर्ने नाम (beneficiary name) : DHURSENI TALLO DALIT BASTI SOLAR LIFTE KHANEPANI TATHA SARSA
जमानत रकम रु. **२,०७,०००.०० (दुई लाख सात हजार रुपैया मात्र)**

८. दर्ता भएका सिलवन्दी दरभाउपत्र स्वीकृत गर्ने वा नगर्ने वा आंशिक रुपमा स्वीकृत गर्ने सम्पूर्ण अधिकार यस **संयुक्त खरिद समिति, दुल्लु न.पा, महाबु गा.पा, डुङ्गेश्वर गा.पा., दैलेखमा** सुरक्षित रहनेछ ।

संयुक्त खरिद समिति
दुल्लु न.पा, महाबु गा.पा, डुङ्गेश्वर गा.पा., दैलेख

CamScanner

खण्ड २

२. दरभाउपत्रदातालाई निर्देशन (Instruction to bidder)

१. खरिद गरिने विषयको क्षेत्र	१.१ यस सिलवन्दी दरभाउपत्र (sealed quotation) सम्बन्धी कागजातमा संलग्न स्पेशिफिकेशन र परिमाणको सुचि अनुसारको सामाग्री खरिद गर्न गराउन यो सिलवन्दी दरभाउपत्र आव्हान गरिएको छ । सफल दरभाउपत्रदाताले सिलवन्दी दरभाउपत्रको तथ्याङ्क सम्बन्धी विवरणमा उल्लेख भए बमोजिम सामाग्रीहरु आपूर्ति गर्न तथा त्यससँग सम्बन्धित सेवा प्रदान गर्नु पर्नेछ ।
२. लागु हुने अवस्था	२.१ खरिद सम्झौताका अन्य भागमा उल्लेख गरिएका कुराहरुले कुनै परिवर्तन गरेका अवस्थामा बाहेक खरिद सम्झौताको सामान्य शर्तमा उल्लेख भएका कुराहरु लागु हुनेछन ।
३. दरभाउपत्रदाताको योग्यता	३.१ सूचना बमोजिम सिलवन्दी दरभाउपत्र पेश गर्ने दरभाउपत्र सम्बन्धी विवरणमा उल्लेखित प्रमाण, कागजातहरु पेश गर्ने सबै आपूर्तिकर्ताहरु कानून बमोजिम भएको मानिनेछ । ३.२ सामाग्री खरिदको काम कारवाहीमा समावेश हुने दरभाउपत्रदाताले खरिद सम्झौता प्राप्त गरेमा सफलता पूर्वक सम्झौता कार्यान्वयन गर्न सक्षमता प्रमाणित गर्न दरभाउपत्रको तथ्याङ्क सम्बन्धी विवरणमा उल्लेखित प्रमाण कागजातहरु पेश गर्नु पर्नेछ । ३.३ सिलवन्दी दरभाउपत्रको तथ्याङ्क सम्बन्धी विवरणमा उल्लेख भएको सामाग्रीको औद्योगिक उत्पादनको प्रमाण कागजात आवश्यक भएमा पेश गर्नु पर्नेछ । ३.४ दरभाउपत्रदाताले पेश गरेको योग्यता सम्बन्धी विवरण तथ्यगत रुपमा झुठा वा सारभुत रुपमा अपुरो भएको पाइएमा कुनै पनि समयमा त्यस्तो दरभाउपत्रदातालाई अयोग्य ठहराउन सक्नेछ ।
४. एउटा दरभाउपत्रदाताले एउटा प्याकेजमा एक मात्र सिलवन्दी दरभाउपत्र पेश गर्न पाउने	४.१ एक दरभाउपत्रदाताले एक मात्र सिलवन्दी दरभाउपत्र पेश गर्न सक्नेछ । एक दरभाउपत्रदाताले एक भन्दा बढी सिलवन्दी दरभाउपत्र पेश गरेमा सो वोलपत्रदाता सहभागी भएको सवै सिलवन्दी दरभाउपत्रहरु रद्द हुनेछन ।
५. सिलवन्दी दरभाउपत्र सम्बन्धी कागजातका बिषयहरु	५.१ सिलवन्दी दरभाउपत्र सम्बन्धी कागजातमा देहायमा उल्लेखित कागजातहरु रहनेछन: (क) सिलवन्दी दरभाउपत्र आह्वानको सूचना (ख) दरभाउपत्रदातालाई निर्देशन (ग) सिलवन्दी दरभाउपत्र तथ्यांक सम्बन्धी विवरण (घ) फारामका नमूनाहरु: सिलवन्दी दरभाउपत्र पेश गरेको निबेदन फाराम र खरिद सम्झौताको फाराम (ङ) खरिद सम्झौताका सामान्य शर्तहरु (च) खरिद सम्झौताको विशेष शर्तहरु (छ) आपूर्ति तालिका (ज) प्राविधिक विशिष्टीकरण (technical specification) (झ) नक्सा (drawing) (ञ) कार्य परिमाण सुचि (bill of quantity or price schedule) (ट) जमानत फारामका नमूनाहरु: सिलवन्दी दरभाउपत्र जमानत, कार्य सम्पादन जमानत तथा पेश्कि भुक्तानीका लागि जमानत,
६. सिलवन्दी दरभाउपत्रको भाषा	६.१ सिलवन्दी दरभाउपत्र सम्बन्धी सम्पूर्ण कागजपत्रहरुको भाषा नेपाली र अंग्रजी भाषामा हुनेछ ।
७. सिलवन्दी दरभाउपत्रको मुद्रा	७.१ सिलवन्दी दरभाउपत्रको मुद्रा नेपाली रुपैयाँ हुनेछ र खरिद सम्झौता बमोजिमका भुक्तानी समेत नेपाली रुपैयाँमा गरिनेछ ।
८. सिलवन्दी दरभाउपत्र सम्बन्धी कागजातमा कुनै	८.१ दरभाउपत्रदातालाई सिलवन्दी दरभाउपत्र सम्बन्धी कागजातमा उल्लिखित कुनै कुरामा द्विविधा वा जिज्ञासा भएमा स्पष्ट गरी दिन सिलवन्दी दरभाउपत्र तथ्याङ्क सम्बन्धी विवरणमा उल्लेख

द्विविधा भएमा स्पष्ट गर्न अनुरोध गर्न सकिने	भएका समयावधी भित्र सोही विवरणमा उल्लेख भएको ठेगानामा लिखित रुपमा अनुरोध गर्न सकिनेछ।
९.सिलवन्दी दरभाउपत्र पेश गर्न पूर्वको बैठक	९.१ सिलवन्दी दरभाउपत्र तथ्याङ्क सम्बन्धी विवरणमा उल्लेख भएको अवस्थामा सोही विवरणमा उल्लेख भएको मिति, समय र स्थानमा सिलवन्दी दरभाउपत्र पेश गर्ने अन्तिम दिनभन्दा कम्तीमा पांच दिन अगावै आवश्यकता अनुसार सिलवन्दी दरभाउपत्र पेश गर्नु पूर्वको बैठक गर्न सकिनेछ। ९.२ सिलवन्दी दरभाउपत्र पेश गर्न पूर्वका बैठकमा दरभाउपत्रदाताले खरिदकर्ता समक्ष कागजातमा उल्लेख भएका खरिद कारबाही सम्बन्धी कुनै प्रश्न वा जिज्ञासा राख्न सक्नेछन र खरिदकर्ताले प्रश्नकर्ताहरुको सिलवन्दी दरभाउपत्र सम्बन्धी कागजात खरिद गर्ने सबै दरभाउपत्रदाताहरुलाई त्यस्तो प्रश्न वा जिज्ञासाको जवाफ दिनु पर्नेछ।
१०. सिलवन्दी दरभाउपत्र सम्बन्धी कागजातमा संशोधन गर्न सकिने	१०.१ दरभाउपत्रदाताको जिज्ञासालाई सम्बोधन गर्नका लागि वा अन्य कारणले गर्दा खरिदकर्ताले सिलवन्दी दरभाउपत्र पेश गर्ने अन्तिम मिति अघि सिलवन्दी दरभाउपत्र सम्बन्धी कागजातमा हेरफेर वा संशोधन गर्न सक्नेछ। सिलवन्दी दरभाउपत्र सम्बन्धी कागजातमा संशोधन गरिएमा त्यस्तो कागजात खरिद गर्ने सबै दरभाउपत्रदाताहरु लाई दिईनेछ। सिलवन्दी दरभाउपत्र पेश गर्ने अन्तिम समयावधि पाँच दिन बाँकी नभएका अवस्थामा सिलवन्दी दरभाउपत्र पेश गर्ने समयावधि कम्तिमा पनि सात दिन बढाइ सूचना प्रकाशित गरिनेछ। १०.२ यसरी सिलवन्दी दरभाउपत्र सम्बन्धी कागजातमा कुनै हेरफेर वा संशोधन गरिएको भएमा त्यस्तो हेरफेर वा संशोधन समेत सिलवन्दी दरभाउपत्र सम्बन्धी कागजातको अभिन्न अंश हुनेछ।
११. गुणस्तरको निश्चितता तथा आपूर्ति	११.१ प्राविधिक विवरण (technical specification) मा उल्लेख भए बमोजिम गुणस्तरीय सामानहरु आपूति गर्नु पर्नेछ। ११.२ सिलवन्दी दरभाउपत्रमा उल्लेख भएका सामाग्रीहरु नेपाल वा विदेशी राष्ट्रको मान्यता प्राप्त निकायले प्रदान गरेको मापदण्ड बमोजिम गुणस्तर चिन्ह प्राप्त गरेको हुनु पर्नेछ। ११.३ कुनै अतिरिक्त खर्च वेगर प्रस्तावित खरिदका लागि निर्धारित गुणस्तर (स्पेसिफिकेशन) बमोजिमका सामान हो होइन भन्ने निश्चित गर्न निरीक्षण, परीक्षण गर्न पाउने अधिकार खरिदकर्तालाइ हुनेछ। उक्त निरीक्षण, परीक्षण आपुर्तिकर्ताको गोदाम वा पसल वा ढुवानी गर्नु पर्ने स्थानमा हुन सक्नेछ। उक्त निरीक्षण, परीक्षणका लागि खरिदकर्ताले प्रतिनिधि तोक्न सक्ने छ। साथै सामाग्री ढुवानी पुर्व वा ढुवानी हुने स्थानमा सामाग्री चेक जांच गराउने जिम्मेवारी आपुर्तिकर्ताको पनि हुनेछ। ११.४ निरीक्षण, परीक्षण गरिएको कुनै सामान स्पेसिफिकेशन बमोजिम रहेको छ भन्ने कुरा सुनिश्चित नभएमा खरिदकर्ताले यस्तो सामान अस्वीकार गर्न सक्नेछ र आपूर्तिकर्ताले त्यस्का सट्टा स्पेसिफिकेशन बमोजिम हुनेगरी त्यस्तो सामान प्रतिस्थापन गर्नु पर्नेछ।
१२. कबोल मूल्य	१२.१ दरभाउपत्रदाताले खरिद सम्झौता अन्तरगत आपूर्ति गरिने सामाग्रीको मूल्य परिमाण सुचिमा उल्लेख भएका सबै आईटमको प्रति इकाइ मूल्य र कुल मूल्य उल्लेख गर्नु पर्नेछ। १२.२ दरभाउपत्रदाताले सामाग्रीको दररेट प्रचलित बजार मूल्यको शत प्रतिशत भन्दा बढी वा अस्वभाविक दर उल्लेख गरेको पाइएमा त्यस्तो दरभाउपत्र रद्द गर्न सकिनेछ । १२.३ कबोल मूल्यमा खरिद सम्झौता बमोजिम दरभाउपत्रदाताले तिर्नुपर्ने (मू.अ. कर बाहेक) कर, शुल्क लगायत अन्य शुल्कहरु समेत समावेश रहेको मानिनेछ। १२.४ दरभाउपत्रदाताले दरभाउपत्रमा उल्लेख गरेको मूल्य अपरिवर्तनीय रहनेछ। मूल्य परिवर्तन नहुने कुरा सम्झौता बमोजिमको काम सम्पन्न नहुन्जेल सम्मका अवधिका लागि लागु हुनेछ र यस अवधिमा हुने कुनै मुल्य परिवर्तनलाई मानिने छैन। १२.५ वोलपत्रदाताले दर कवोल गर्दा तोकिएको ढुवानी गर्ने स्थान सम्मको ढुवानी रकम सामावेश गरि दर कवोल गर्नु पर्नेछ।
१३. सिलवन्दी	१३.१ दरभाउपत्रको मान्य अवधि (दरभाउपत्रमा उल्लेखित मूल्यदरहरु) सिलवन्दी दरभाउपत्र

दरभाउपत्रको मान्य अवधि	खोलिएको मिति देखि गणना हुने गरी सिलवन्दीदरभाउपत्रको तथ्याङ्क सम्बन्धी विवरणमा उल्लेख भएको अवधिसम्म मान्य रहनेछ।
१४. सिलवन्दी दरभाउपत्र जमानत	१४.१ वोलपत्रदाताले सिलवन्दी दरभाउपत्र तथ्याङ्क सम्बन्धी विवरणमा उल्लेख भएको रकम र मान्य अवधिमा नघटने गरी सिलवन्दी दरभाउपत्र जमानत सिलवन्दी दरभाउपत्र साथ पेश गर्नु पर्नेछ। दरभाउपत्रदाताले सिलवन्दी दरभाउपत्र जमानत पेश गर्दा नेपाल राष्ट्र बैंकबाट "क" श्रेणीको ईजाजत प्राप्त वाणिज्य बैंकवाट जारी गरिएका शर्त रहित वोलपत्र जमानतको बैंक ग्यारेण्टी सक्कलै पेश गर्नु पर्नेछ। १४.२ सिलवन्दी दरभाउपत्र जमानत देहायको अवस्थामा जफत हुनेछ : (क) सिलवन्दी दरभाउपत्र पेश गर्ने अन्तिम मिति र समय पछि दरभाउपत्र मान्य हुने अवधि भित्र दरभाउपत्रदाताले सिलवन्दी दरभाउपत्र संशोधन गर्ने वा फिर्ता गर्न माग गरेमा, (ख) सिलवन्दी दरभाउपत्रमा देखिएका अंकगणितीय त्रुटी सच्याइएको कुरा दरभाउपत्रदाताले स्वीकार नगरेमा, (ग) छनौट भएको दरभाउपत्रदाताले सिलवन्दी दरभाउपत्र सम्वन्धी कागजातमा उल्लिखित शर्त बमोजिम खरिद सम्झौता नगरेमा, (घ) सिलवन्दी दरभाउपत्र सम्वन्धी कागजातमा उल्लिखित कार्यसम्पादन जमानत दरभाउपत्रदाताले खरिद सम्झौता गर्ने म्याद भित्र दिन नसकेमा, (ङ) सिलवन्दी दरभाउपत्र परीक्षणको सिलसिलामा खरिदकर्ताले माग गरेको कुनै जानकारी दिंदा दरभाउपत्रदाताले सिलवन्दी दरभाउपत्रका मुल्य वा सारभुत कुरा परिवर्तन गरेमा, (च) प्रचलित कानून बमोजिम दरभाउपत्रदाताको आचरण विपरित काम गरी कालो सुचिमा राखिएमा।
१५. संयुक्त उपक्रम (joint venture)	१५.१ यस खरिद प्रक्रियामा संयुक्त उपक्रम (joint venture) लाई मान्यता दिइएको छैन। साथै, संयुक्त उपक्रम वनाई सिलवन्दी दरभाउपत्र पेश भएमा त्यस्तो सिलवन्दी दरभाउपत्रलाई रद्द गरिनेछ।
१६. सिलवन्दी दरभाउपत्रमा हस्ताक्षर गर्नु पर्ने	१६.१ सिलवन्दी दरभाउपत्रको प्रत्येक पेजमा नमेटिने मसीले लेखिएको र आधिकारिक व्यक्तिबाट हस्ताक्षर र छाप लगाएको हुनुपर्नेछ। १६.२ सिलवन्दी दरभाउपत्र अन्तर्गत ७.१.२ सामाग्रीको परिमाण सहितको मूल्यसूचिमा लेखिएका कुनै दर सच्चाइएको, फेरबदल गरिएको, थपिएको भएमा सो स्थानमा माथि उल्लेखित आधिकारिक हस्ताक्षरीबाट हस्ताक्षर गरी छाप लगाइएको हुनु पर्नेछ। दरभाउपत्र पेश गर्दा खरिद समिति वा उपभोक्ता समितिले जारि गरेको परिमाण सुची (Bill of quantity) मा मात्र दरभाउ पेश गर्नु पर्नेछ। अन्य कागजमा भरिएको दरभाउपत्रलाई मान्यता दिइने छैन। १६.३ दरहरू उल्लेख गर्दा दरभाउपत्रमा केरमेट वा टिपेक्स वा अन्य मेटाउने सामाग्रीहरू प्रयोग गरिएको भएमा त्यस्तो दरभाउपत्रहरु रद्द हुन् सक्नेछन। दरहरू उल्लेख गर्दा गल्ती भएमा एक पटक काटेर दरहरू पुन: लेखी आधिकारिक हस्ताक्षर र फर्मको छाप लगाएको छ भने उक्त दरभाउपत्रलाई मान्यता दिन सक्नेछ अन्यथा रद्द गर्न सक्नेछ।
१७. शिलवन्दी गरी खाम बाहिर लेख्न पर्ने कुरा	१७.१ दरभाउपत्रदाताले सिलवन्दी दरभाउपत्र पेश गर्न अघि खामबन्दी गरी लाहाछाप लगाउनु पर्नेछ र खामका वाहिर सिलवन्दी दरभाउपत्र तथ्याङ्क सम्बन्धी विवरणमा उल्लेख भए बमोजिम "समिति वा संयुक्त खरिद समितिको नाम र ठेगाना", "सामाग्री आपूर्ति सम्बन्धी सिलवन्दी दरभाउपत्रको प्याकेज नम्बर", " सिलवन्दी दरभाउपत्र पेश गर्ने फर्म, संस्था वा कम्पनीको नाम र ठेगाना" व्यहोरा उल्लेख गर्नु पर्नेछ।
१८. सिलवन्दी दरभाउपत्र दाखिला गर्ने अन्तिम मिति, समय र स्थान	१८.१ दरभाउपत्रदाताले सिलवन्दी दरभाउपत्र तथ्याङ्क सम्बन्धी विवरणमा उल्लेखित मिति, समय र स्थान भित्र खरिदकर्ता समक्ष सिलवन्दी दरभाउपत्र दाखिला गर्नु पर्नेछ। १८.२ सिलवन्दी दरभाउपत्र पेश गर्दा सिलवन्दी दरभाउपत्र सम्बन्धी कागजातमा निर्धारित ढांचामा भरी आफैंले वा आफना प्रतिनिधी मार्फत वा हुलाक वा कुरियर मार्फत पेश गर्नु पर्ने स्थान, अन्तिम मिति र समय भित्र पेश गर्नु पर्नेछ। हुलाक वा कुरियर मार्फत पेश भएकोमा म्याद नाघी प्राप्त हुन

	आएमा त्यस्तो सिलवन्दी दरभाउपत्र उपर कुनै कारबाही गरिने छैन। १८.३ सिलवन्दी दरभाउपत्र तथ्याङ्क सम्बन्धी विवरणमा विद्युतीय संचार माध्यमबाट सिलवन्दी दरभाउपत्र पेश गर्न सकिने व्यवस्था गरिएको भएमा सोही विवरणमा उल्लिखित निर्देशन बमोजिम सिलवन्दी दरभाउपत्र पेश गर्नु पर्नेछ। १८.४ दर्ता भइसकेको अवस्थामा सिलवन्दी दरभाउपत्र फिर्ता वा संसोधन गर्न पाइने छैन।
१९. सिलवन्दी दरभाउपत्र खोल्ने मिति, समय, स्थान र सिलवन्दी दरभाउपत्र खोल्ने प्रक्रिया	१९.१ दाखिला भएका सिलवन्दी दरभाउपत्रहरु सिलवन्दी दरभाउपत्रको तथ्याङ्क सम्बन्धी विवरणमा उल्लेख भएको मिति, समय र स्थानमा उपस्थित वोलपत्रदाता वा निजको अधिकार प्राप्त प्रतिनिधिको रोहवरमा खोलिने छन्। तर दरभाउपत्रदाता वा निजको प्रतिनिधि उपस्थित नभएका कारणले खोल्न बाधा पर्ने छैन। १९.२ खरिदकर्ताले दाखिला भएका सिलवन्दी दरभाउपत्रहरु मध्ये क्रमैसंग खोली देहायको कुरा पढेर सुनाइ सोको मुचुल्का तयार गर्नु पर्नेछ र खोल्ने कार्यमा संलग्न पदाधिकारीहरु तथा उपस्थित दरभाउपत्रदाता वा निजका प्रतिनिधिको उपस्थिति गराउन पर्नेछ:– - आपुर्तिकर्ता, फर्म वा कम्पनिको नाम र ठेगाना, - संलग्न गरिएको कागजातहरुको विवरण, - कुल कबोल अङ्क, - कुनै छुट दिन प्रस्ताव गरिएको भए सोको व्यहोरा वा शंसोधन सम्बन्धि अतिरिक्त कुनै व्यहोरा, - दरभाउपत्रमा कुनै कैफियत उल्लेख गरेको भए सोको व्यहोरा,
२०. आवश्यक जानकारी माग गर्न सकिने	२०.१ खरिदकर्ताले सिलवन्दी दरभाउपत्रको परीक्षण वा मूल्याङ्कनको सिलसिलामा दरभाउपत्रदातासँग आवश्यक जानकारी माग गर्न सक्नेछ। २०.२ खरिदकर्ताले माग गरेको जानकारी सम्बन्धित दरभाउपत्रदाताले खरिदकर्ता समक्ष पेश गर्नु पर्नेछ र त्यसरी जानकारी दिंदा दरभाउपत्रको मूल्य वा अन्य सारभूत कुरा परिवर्तन वा हेरफेर गर्न पाइने छैन।
२१. मुल्याङ्कन प्रक्रिया गोप्य रहने	२१.१ सफल दरभाउपत्रदातालाई दरभाउ स्वीकृत गर्ने आशयको सूचना नदिए सम्म सिलवन्दी दरभाउपत्रहरुको परीक्षण, मूल्याङ्कन र तुलना, दरभाउपत्रदातासंग माग भएको जानकारी तथा स्वीकृतिको सिफारिस जस्ता प्रक्रियाहरु गोप्य राखिनेछ। २१.२ सिलवन्दी दरभाउपत्र खोलेको समय देखि स्वीकृतीको सूचना नदिंदा सम्मको अवधिमा सिलवन्दी दरभाउपत्रको सम्बन्धमा प्रभाव पार्ने उद्देश्यले खरिदकर्तासँग सम्पर्क गर्ने वा परीक्षण र मूल्यांकनमा कुनै किसिमले प्रभाब पार्ने कार्य गरेमा निजको दरभाउपत्र रद्द हुनेछ।
२२. पूर्णताको परीक्षण	२२.१ खरिदकर्ताले सिलवन्दी दरभाउपत्र सम्वन्धी कागजातमा दरभाउपत्रदातालाई दिइएको निर्देशन अनुरुप दरभाउपत्र पूर्ण भए वा नभएका सम्बन्धमा देहाय बमोजिम मूल्याङ्कन समितिले पूर्णताको परीक्षण गर्न सक्नेछ: - दरभाउपत्रदाता वा निजको अधिकार प्राप्त प्रतिनिधिको सहिछाप भए वा नभएको, - माग गरिए बमोजिमको सक्कली जमानत पत्र संलग्न भए वा नभएको, - माग गरिए बमोजिमको योग्यता पुस्टि गर्ने आवश्यक कागजात पेश भए वा नभएको, - माग भए बमोजिमका मान्य अवधि भए, वा नभएको, - सारभूतरुपले असर गर्ने शर्त राखी सिलवन्दी दरभाउपत्र पेश भए वा वा नभएको, - खरिदकर्ताले माग गरेको अन्य कागजात पेश भए वा नभएको,
२३. अंक गणितीय त्रुटी सच्याउन सकिने	२३.१ सिलवन्दी दरभाउपत्र परीक्षण गर्दा दरभाउपत्रमा कुनै अंक गणितीय त्रुटी पाइएमा खरिदकर्ताले त्यस्तो त्रुटि सच्याउन सक्नेछ र त्यसरी त्रुटी सच्याउंदा इकाइ दर र कूल रकममा भिन्नता भएमा इकाइ दर मान्य हुनेछ र सोही दर बमोजिम कूल रकम सच्याईनेछ। २३.२ दरभाउपत्रमा उल्लेख गरेको ईकाइ दरमा लेखिएको अंक र अक्षरमा फरक परेमा अक्षरमा लेखिएका रकम मान्य हुनेछ। २३.३ दरभाउपत्रमा देखिएका अंकगणितीय त्रुटी सच्याइएको कुरा दरभाउपत्रदाताले स्वीकार नगरेमा

	निजको सिलवन्दी दरभाउपत्र रद्द गरी जमानत जफत गर्न सक्नेछ।
२४. मूल्याङ्कन तथा तुलना	२४.१ सिलवन्दी दरभाउपत्रको मूल्याङ्कन कागजातमा उल्लिखित सबै शर्तहरु तथा प्राबिधिक स्पेशिफिकेशनको सोही कागजातमा उल्लिखित आधार र तरिका अनुसार परीक्षण गरी सारभूतरुपमा प्रभावग्राही भए नभएको मूल्याङ्कन गर्नेछ। २४.२ दरभाउपत्रदाताले सन्तोषजनक रुपमा सामाग्री आपूर्ति गर्न नसक्ने गरी अस्वाभाविक न्यून दर उल्लेख गरेको वा सामाग्रीको प्राविधिक स्पेसिफिकेशन गलत रुपमा बुझी वा नबुझी अस्वाभाविक न्यून कबोल अङ्क उल्लेख गरेका भएमा सम्बन्धित दरभाउपत्रदातासँग स्पष्टीकरण माग गर्न सकिनेछ। सोधिएको स्पष्टीकरणको जवाफ सन्तोषजनक भएमा त्यस्ता दरभाउपत्रदातासँग निजको कबोल अङ्कको दश प्रतिशतले हुने रकम बराबरको थप कार्य सम्पादन जमानत लिई सिलवन्दी दरभाउपत्र स्वीकृत गर्न सकिनेछ र स्पष्टीकरण सन्तोषजनक नभएमा त्यस्तो दरभाउपत्र अस्वीकृत गर्न सकिनेछ। २४.३ खरिदकर्ताले सिलवन्दी दरभाउपत्र सम्बन्धी कागजातमा उल्लेखित सबै शर्तहरु पूरा गरेको प्रत्येक सारभूतरुपमा प्रभावग्राही बोलपत्रहरुको मूल्याङ्कित रकम अर्को दरभाउपत्रको मूल्याङ्कित रकमसंग तुलना गरी न्यूनतम अंक कबोल गर्ने सिलवन्दी दरभाउपत्र निधारण गर्नु पर्नेछ। २४.४ न्यूनतम अंक कबुल गर्ने दरभाउपत्रदाताको योग्यता जाँच गर्दा सिलवन्दी दरभाउपत्र सम्बन्धी कागजातमा उल्लिखित योग्यता अनुरुप भएको पाईएमा त्यस्तो सिलवन्दी दरभाउपत्र न्यूनतम मूल्यांङ्कित सारभूतरुपमा प्रभावग्राही सिलवन्दी दरभाउपत्र मानिनेछ।
२५. सिलवन्दी दरभाउपत्र स्वीकृतिको आशयको सूचना दिने	२५.१ संयुक्त/खरिद समितिले सिलवन्दी दरभाउपत्रको मुल्यांकन पश्चात उपभोक्ता समितिलाई खरिद प्रक्रियाका कागजात सहित सिफारिस गर्नु पर्नेछ। २५.२ उपभोक्ता समितिले साझेदार/कार्यक्रमबाट कार्य सहमति पत्र (No objection Letter) लिनु पर्नेछ। २५.३ कार्य सहमति पत्र (No objection Letter) प्राप्त भएपछि मात्र उपभोक्ता समितिले छनौट भएको दरभाउदातालाई दरभाउपत्र स्वीकृत भएको आसयको पत्र दिनु पर्नेछ।
२६. सिलवन्दी दरभाउपत्र स्वीकृत गर्ने, सो को जानकारी दिने र सम्झौता गर्ने	२६.१ छनौट भएको दरभाउपत्रदाताको सिलवन्दी दरभाउपत्र स्वीकृत गरी १५ दिन भित्र खरिद सम्झौता गर्नको लागि सूचना दिइने छ। वोलपत्र तथ्याङ्क विवरणमा कार्य सम्पादन जमानतको बारेमा उल्लेख भए सोको वारेमा पनि उल्लेख गर्नु पर्नेछ। तोकिएको मिति भित्र दरभाउपत्रदाता सम्झौता गर्न नआएमा सो भन्दा पछिको अर्को न्युनतम मूल्याङ्कित सारभुतरुपमा प्रभावग्राही दरभाउपत्रदाताको दरभाउपत्र स्वीकृत गरि निजसंग खरिद सम्झौता गरिने छ। २६.२ खरिद सम्झौता सम्पन्न भए पछि खरिदकर्ताले सिलवन्दी दरभाउपत्र पेश गर्ने अन्य दरभाउपत्रदाताहरुलाई जानकारी पठाउनेछ।
२७. कार्य सम्पादन जमानत	२७.१ सिलवन्दी दरभाउपत्र स्वीकृत भएको सूचना पाएको १५ दिनभित्र सफल दरभाउपत्रदाताले सम्झौता रकमको ५ प्रतिशत (मू. अ. कर सहित) ले हुने रकमको नेपाल राष्ट्र बैंकबाट "क" श्रेणीको ईजाजत प्राप्त वाणिज्य बैंकवाट जारी गरिएका शर्त रहित कार्य सम्पादन बैंक ग्यारेण्टी सक्कलै पेश गर्नु पर्नेछ। २७.२ कार्य सम्पादन जमानत (performance security) खरिदकर्ता समक्ष पेश गरी सम्झौता गरिसक्नु पर्नेछ। २७.३ माथि उल्लेखित समयावधिभित्र कार्य सम्पादन जमानत सहित दरभाउपत्रदाता सम्झौता गर्न नआएमा निजको सिलवन्दी दरभाउपत्रको जमानत रकम जफत गरी सो भन्दा लगत्तै पछिका क्रमशः अर्को न्यूनतम मूल्यांङ्कित सारभूतरुपमा प्रभावग्राही दरभाउपत्रदाताको सिलवन्दी दरभाउपत्र स्वीकृत गरी खरिद सम्झौता गर्ने वा संयुक्त खरिद समितिको निर्णय बमोजिम हुनेछ।
२८. सम्झौता गर्दा परिमाणमा हेरफेर गर्न	२८.१ खरिद सम्झौतामा उल्लेख गरिएको (आपूर्ति तालिका) सामाग्रीहरुको परिमाणमा कुनै शर्त वा मूल्यमा परिवर्तन नगरी परिमाण थपघट गर्ने अधिकार खरिदकर्तामा सुरक्षित रहने छ।

सकिने	२८.१ सामाग्री आपुर्तिको करार अवधि भित्र सामाग्रीको परिमाणमा थपघट भएमा कवोल दरमा नै आपिुर्तिकर्ताले सामाग्री आपूर्ति गर्नु पर्नेछ।
२९. दरभाउपत्रदाताको आचरण	२९.१ खरिद सम्झौताले निर्दिष्ट गरेको विषय, सिलवन्दी दरभाउपत्र सम्बन्धी कागजातमा उल्लेख भएको व्यवस्था बमोजिमको दायित्व निर्वाह गर्ने आपूर्तिकर्ताको जिम्मेवारी हुनेछ। २९.२ दरभाउपत्रदाताले खरिद प्रकृयामा वा खरिद सम्झौताको कार्यान्वयनमा प्रभाव पार्ने मनसायले देहायका कार्य गर्नु वा गराउन हुदैन:— - प्रत्यक्ष वा अप्रत्यक्ष रुपमा अनुचित प्रलोभन दिन वा सोको प्रस्ताव गर्न, - तथ्य बंग्याइ वा झुक्याई पेश गर्न, - भ्रष्टाचारजन्य वा जालसाजीपूर्ण कार्य गर्न वा त्यस्तो कार्यमा संलग्न हुन, - सिलवन्दी दरभाउपत्र सम्बन्धी काम कारबाईमा कुनै किसिमले संलग्न हुने अन्य प्रतिस्पर्धी दरभाउपत्रदाताको सहभागितामा हस्तक्षेप गर्न, - खरिद कारबाईमा संलग्न कुनै व्यक्तिको जीउ ज्यान वा सम्पत्ति नोक्सान गर्न प्रत्यक्ष वा अप्रत्यक्ष धम्की दिने कार्य वा करकापजन्य कार्य गर्न, - दरभाउपत्रदाताहरुबीच खरिद सम्बन्धी काम बाँडफाँड गर्ने वा सिलवन्दी दरभाउपत्रका मूल्य कृतिम वा अप्रतिस्पर्धी तरिकाले कायम गर्न वा अन्य कुनै तरिकाले सार्वजनिक निकायलाई खुल्ला तथा स्वतन्त्र प्रतिस्पर्धाको लाभबाट वञ्चित गर्ने उदेश्यले सिलवन्दी दरभाउपत्र पेश गर्न भन्दा अघि वा पछि मिलोमता गर्न वा गुटबन्दीमा संलग्न हुन, - सिलवन्दी दरभाउपत्र खोलेको समय देखि सिलवन्दी दरभाउपत्र स्वीकृतिको सूचना नदिंदा सम्मको अवधिमा सिलवन्दी दरभाउपत्रको सम्बन्धमा प्रभाव पार्ने उद्देश्यले खरिद कार्यमा संलग्न व्यक्तिसँग सम्पर्क गर्न वा सिलवन्दी दरभाउपत्रको परीक्षण र मूल्यांकनमा सिलवन्दी दरभाउपत्रको मूल्यांकनमा कुनै किसिमले प्रभाब पार्ने कार्य गर्न,
३०. नेपालमा उत्पादित वस्तुलाई ग्राहयता।	३०.१ नेपालमा उत्पादित मान्यता प्राप्त सामाग्रीहरुलाई आपुर्ति गर्न प्रोत्साहित गरिने छ।
३१. सिलवन्दी दरभाउपत्र स्वीकृत गर्ने वा नगर्ने अधिकार खरिदकर्ताको हुने	३१.१ कुनै दरभाउपत्रदाताको सिलवन्दी दरभाउपत्र स्वीकृत गर्ने वा नगर्ने, खरिद कारबाही रद्द गर्ने वा खरिद आदेश प्रदान गर्नु अघि कुनै पनि समयमा सबै सिलवन्दी दरभाउपत्रहरु रद्द गर्ने सम्पूर्ण अधिकार खरिदकर्तामा रहने छ। यसरी सिलवन्दी दरभाउपत्र रद्द गरिएको भएमा रद्द गरिएको कारण सिलवन्दी दरभाउपत्र पेश गर्ने सबै दरभाउपत्रदातालाई जानकारी दिईनेछ।
३२. भुक्तानी	३२.१ सक्कल भ्याट विल, तोकिएको गुणस्तर र सामाग्री खरिद सम्झौता बमोजिम तोकिएको स्थान सम्म सामाग्री ढुवानी पश्चात भुक्तानी गरिनेछ। ३२.२ खरिदकर्ताको सुविधा वा अनुकुलता अनुसार पूर्ण वा आंशिक भुक्तानी गर्न सक्नेछ।

खण्ड ३

३.१ सिलवन्दी दरभाउपत्र तथ्यांक सम्बन्धी विवरण (bid data sheet)

दरभाउपत्रदातालाई निर्देशनको दफा	दफा न.	विवरण
खरिद गरिने विषयको क्षेत्र	ITB १	सिलवन्दी दरभाउपत्र सम्बन्धी कागजातमा संलग्न स्पेशिफिकेशन र परिमाणको सुचि अनुसारको सामाग्री आपूर्ति गर्ने **प्याकेज १ :** खानेपानी तथा सरसफाइ योजनाका लागि विभिन्न निर्माण सामग्री (एचडीपीई पाइप,जि.आई.पाइप,सरिया, जि.आई. प्लेन वाईर, काँडेतार, कुखुराको तार जाली, फिटिङ, औजार, फलामे निर्माण सामाग्री-फेब्रिकेटेड सामाग्रीहरु, सिमेन्ट, आदि)
बोलपत्रदाताको ग्राह्यता	ITB ३	दरभाउपत्रदाताले सिलवन्दी दरभाउपत्र पेश गर्न कानून बमोजिम योग्य भएका पुष्टयाई गर्न देहायका कागजातहरुको प्रतिलिपि पेश गर्नु पर्नेछ: (क) फर्म, संस्था वा कम्पनी दर्ताको प्रमाणपत्रको प्रतिलिपि, (ख) मूल्य अभिवृद्धि कर (भ्याट) दर्ता प्रमाणपत्रको प्रतिलिपि (ग) कर चुक्ता गरेको प्रमाणपत्रको प्रतिलिपि (आ.ब.२०८१/२०८२ वा आ.ब. २०८०/२०८१ सहित म्याद थप) (घ) माग गरिए अनुसारको बैंक जमानत
सिलवन्दी दरभाउपत्र सम्बन्धी कागजातमा कुनै द्विविधा भएमा स्पष्ट गर्न अनुरोध गर्न सकिने	ITB ८	सम्भावित दरभाउपत्रदाताले सिलवन्दी दरभाउपत्र सम्बन्धमा द्विविधा भएमा देहायको इमेलमा स्पष्ट गर्न सुचना प्रकाशित भएको मितिले ७ दिन सम्म अनुरोध गर्न सक्नेछ: इमेल: **info@everestclubnepal.org.np**
सिलवन्दी दरभाउपत्र पेश गर्नु पूर्वको बैठक (Pre-bid meeting)	ITB ९	सिलवन्दी दरभाउपत्र पेश गर्नु पूर्वको बैठक हुने/नहुने उल्लेख गर्ने । यदि वैठक गर्नु पर्ने भएमा मिति र स्थान उल्लेख गर्ने: मिति: लागु नहुने स्थान: लागु नहुने
सिलवन्दी दरभाउपत्रको मान्य अवधि	ITB १३	सिलवन्दी दरभाउपत्रको मान्य अवधि **७५ दिनको** हुनेछ ।
सिलवन्दी दरभाउपत्रको जमानत	ITB १४	**वैंक जमानतपत्र पेश गर्नु वा नगर्नु पर्ने उल्लेख गर्ने** वैंक जमानतपत्र पेश गर्नु पर्ने भएमा, जमानत जारी गर्नु पर्ने नाम (beneficiary name) : DHURSENI TALLO DALIT BASTI SOLAR LIFTE KHANEPANI TATHA SARSA जमानत रकम र मान्य अवधि रु. : **२,०७,०००.०० (दुई लाख सात हजार रुपैया मात्र)** **मान्य अवधि:** ७५ दिन (दरभाउपत्र खोलिने मिति देखि गणना हुनेगरी) **जारी गर्ने वैंकको किसिम :** नेपाल राष्ट्र बैंकबाट "क" वर्गको इजाजत प्राप्त वाणिज्य बैंकबाट मात्र
सिलवन्दी दरभाउपत्र शिलवन्दी गरी खाम बाहिर लेख्नु पर्ने कुरा	ITB १७	"निर्माण सामाग्री आपूर्ति सम्बन्धी सिलवन्दी दरभाउपत्र" सिलवन्दी दरभाउपत्र माग.गर्नेको नाम र ठेगाना: **संयुक्त खरिद समिति, दुल्लु न.पा, महाबु गा.पा, डुङ्गेश्वर गा.पा., दैलेखमा** सिलवन्दी दरभाउपत्र पेश गर्ने फर्म, सस्था वा कम्पनीको नाम र ठेगाना: .....

संयुक्त खरिद समिति

दरभाउपत्रदातालाई निर्देशनको दफा	दफा न.	विवरण
सिलवन्दी दरभाउपत्र पेश गर्ने अन्तिम मिति, समय र स्थान	ITB १८	मिति: **२०८२ पौष २४ गते (८ जनावरी २०२६)** समय: **दिउसो १२:०० बजे भित्र** स्थान: एभरेष्ट क्लब दैलेख -केन्द्रीय कार्यालय नारायण नगरपालिका १ ,दैलेखको कार्यालय,फोन नं ०८९-४२०२५७/४२०२४७ वा ९८४८१३७९९२ (संयोजक-संयुक्त खरिद समिति)
सिलवन्दी दरभाउपत्र खोल्ने मिति, समय, र स्थान	ITB १९	मिति: **२०८२ पौष २४ गते (८ जनावरी २०२६)** समय: **दिउसो १:०० बजे** स्थान: एभरेष्ट क्लब दैलेख - केन्द्रीय कार्यालय नारायण नगरपालिका १,दैलेखको कार्यालय
कार्य सम्पादन जमानत (performance security)	ITB २९	कार्य सम्पादन जमानतपत्र पेश गर्नु पर्ने, जमानत जारी गर्नु पर्ने नाम (beneficiary name) : ..... **जमानत रकम रु.**: ..... (कुल कबुल अंकको-भ्याट सहित ५ प्रतिशतले हुन आउने रकम) मान्य अवधि: **१८० दिन**

३.२ मूल्याङ्कन र योग्यता मापदण्ड

आवश्यक फारम र कागजातहरू प्राविधिक बोलपत्रहरूको भाग हुनेछन् ।

क्र.सं.	विवरण	आवश्यकताहरू
१	फर्म, संस्था वा कम्पनी दर्ताको प्रमाणपत्रको प्रतिलिपि	अनिवार्य
२	मूल्य अभिवृद्धि कर (भ्याट) दर्ता प्रमाणपत्रको प्रतिलिपि	अनिवार्य
३	कर चुक्ता गरेको प्रमाणपत्रको प्रतिलिपि (आ.ब.२०८१/२०८२ वा आ.ब. २०८०/२०८१ सहित म्याद थप)	अनिवार्य
४	माग गरिए अनुसारको बैंक जमानत	अनिवार्य
५	माग गरिए अनुसार मुल्य सुचीको तालिका	अनिवार्य

३.३ दरभाउपत्रदाताको जानकारी सम्बन्धी विवरण

(दरभाउपत्रदाताले सिलवन्दी दरभाउपत्र साथ देहायको विवरण भरी पेश गर्नु पर्नेछ)

आपूर्तिकर्ता, फर्म वा कम्पनिको

नाम: .....

ठेगाना: .....

टेलिफोन नम्बर: .....

ईमेल: .....

दरभाउपत्रदाताले बोलपत्रमा हस्ताक्षर गर्न अधिकार दिएका व्यक्तिको

नाम: .....

ठेगाना: .....

टेलिफोन नम्बर: .....

ईमेल: .....

संयुक्त खरिद समिति

खण्ड ४

४.१ सम्झौताका सामान्य शर्तहरु (general condition of contract)

१. परिभाषा	१.१ यस सम्झौतामा उल्लेख भएका निम्न शब्दहरुको अर्थ निम्न उल्लेख भए बमोजिम हुनेछन् : (क) "खरिद सम्झौता" भन्नाले खरिदकर्ता र आपूर्तिकर्ताबीच भएको सम्झौता र सम्झौतामा उल्लिखित अन्य कागजपत्रहरुलाई सम्झनु पर्दछ, (ख) "सम्झौता रकम" भन्नाले सम्झौता अन्तरगतको सम्पूर्ण काम सम्पादन गरे वापत आपूर्तिकर्तालाई भुक्तानी दिइनु पर्ने मूल्य सम्झनुपर्दछ, (ग) "सामाग्री" भन्नाले खानेपानी तथा सरसफाइ योजना निर्माणका लागि आवश्यक पर्ने निर्माण सामाग्री भन्ने सम्झनुपर्छ, (घ) "खरिदकर्ता" भन्नाले खरिद सम्झौताको विशेष शर्तमा उल्लेख भएको सामाग्री खरिद गर्ने उपभोक्ता समितिलाई सम्झनुपर्दछ, (ङ) "आपूर्तिकर्ता" भन्नाले यस सम्झौताको विशेष शर्तमा उल्लेख भएको सामाग्री आपूर्ति गर्ने व्यक्ति/फर्म/संस्था/कम्पनी वा त्यस्तो व्यक्ति/फर्म/संस्था/कम्पनीको कानूनी रुपले भएको उत्तराधिकारीलाई सम्झनु पर्नेछ, तर खरिदकर्ताको मन्जुरी विना कुनै प्रतिनिधि मान्य हुने छैन, (च) "स्पेशिफिकेशन (specification) : भन्नाले खरिद सम्झौता बमोजिम आपूर्ति हुने सामाग्रीहरुको प्राविधिक विवरण सम्झनु पर्दछ, (छ) "मूल्य परिमाण सूचि" भन्नाले सिलवन्दी दरभाउपत्रको अंगको रुपमा रहेको मूल्य उल्लेख गरी तयार गरिएको सामाग्रीको परिमाण सुचि सम्झनु पर्दछ, (ज) "सिलवन्दी दरभाउपत्र" भन्नाले सामाग्री आपूर्ति गर्ने व्यवसायीले खरिद सम्झौतामा भएको ब्यबस्था बमोजिम सम्पूर्ण सामाग्री आपूर्ति गरी काम पूरा गर्न पेश गरेको दररेट सहितको प्रस्ताव भन्ने बुझिन्छ, (झ) "सिलवन्दी दरभाउपत्र स्वीकृति पत्र" भन्नाले खरिदकर्ताले सिलवन्दी दरभाउपत्र स्वीकृत गरी आपूर्तिकर्तालाई गराएको जानकारी सम्झनु पर्दछ, (ञ) "कार्यारम्भ मिति" भन्नाले सम्झौताको विशेष शर्तमा उल्लेख भएको मिति सम्झनु पर्दछ, (ट) "दिन" भन्नाले क्यालेण्डर (पात्रो) मा भएको दिन सम्झनु पर्दछ, (ठ) "कार्य सम्पादन अवधि (adjudication)" भन्नाले कार्य आरम्भ मिति देखि खरिद सम्झौताको बिशेष शर्तमा उल्लेखित कार्य सम्पन्न गर्न तोकिएको समयावधि वा सो अवधिमा थप भएको अवधि समेत सम्झनु पर्दछ,
२. व्याख्या (interpretation)	२.१ "व्यक्ति वा पक्ष (party)" भन्नाले फर्म, संस्था/कम्पनी वा संस्था सम्झनु पर्दछ। एक वचन वा कुनै एक लैङ्गिक शब्दले वहुवचन वा अर्को लैंङ्गिक शब्दलाई समेत जनाउँनेछ।
३. कागजातहरुको प्राथमिकता (priority of documents)	३.१ खरिद सम्झौतामा संलग्न कागजातहरु एक अर्कामा स्पष्ट हुनेछन्। कुनै कागजातमा अस्पष्टता वा भिन्नता देखिन आएमा खरिदकर्ताले आपूर्तिकर्तालाई आवश्यक निर्देशन दिन सक्नेछ र कागजातहरुको प्राथमिकता खरिद सम्झौतामा उल्लेख गरिएको क्रम अनुसार हुनेछ।
४. लागु हुने कानुन (law)	४.१ यस खरिद सम्झौताको प्रकृयामा नेपालको कानून लागू हुनेछन्।
५. पत्र व्यवहार वा संचार (communication)	५.१ कुनै पनि पक्षले कुनै किसिमको सूचना वा निर्देशन लिने दिने वा अन्य संचार प्रकृया सम्बन्धमा अन्यथा ब्यवस्था भएकोमा वाहेक नेपाली भाषा वा अंग्रेजी भाषामा लिखित रुपमा गर्नु पर्नेछ र त्यस्तो सूचना वा निर्देशन लिने दिने कार्यमा बिना कारण रोकिने वा ढिलाई गरिने छैन। ५.२ कुनै सूचना पठांउदा त्यस्तो सूचना पाउने दरभाउपत्रदाता ठेगाना पत्ता नलागी वा अन्य कुनै कारणले

	त्यस्तो सूचना बुझाउन नसकिएको अबस्थामा सो विषयको संक्षिप्त विवरण उल्लेख गरी राष्ट्रिय स्तरको दैनिक समाचारपत्रमा सार्वजनिक सूचना प्रकाशित भएकोमा त्यस्तो व्यक्ति वा पक्षले रीतपूर्वक सूचना पाएको मानिनेछ।
६. कानूनी दायित्व (statutory obligation)	६.१ आपूर्तिकर्ताले कार्य सम्पादन गर्दा नेपालको प्रचलित कानून पालना गर्नु पर्नेछ। सामाग्री आपूर्ति गर्दा लाग्ने मूल्य अभिबृद्धि कर बाहेकका सवै शुल्क तथा दस्तुर (कर) बुझाउनु पर्नेछ।
७. भाषा	७.१ यो खरिद सम्झौता अन्तर्गत प्रयोग हुने भाषा नेपाली र आवश्यकता परेमा अंग्रेजी हुनेछ।
८. सूचनाको आदान प्रदान	८.१ सामाग्रीको खरिद सम्झौता कार्यान्वयनका क्रममा सूचना आदान प्रदान गर्ने प्रयोजनको लागि खरिदकर्ता र आपुर्तिकर्ताको ठेगाना खरिद सम्झौताको विशेष शर्तमा उल्लेख भए बमोजिम हुनेछ।
९. कार्य सम्पादन जमानत (Performance security)	९.१ आपूर्तिकर्ताले खरिद सम्झौता गर्नु अघि खरिदकर्ताबाट खरिद सम्झौता प्रदान गर्ने जानकारीपत्र प्राप्त भएको मितिले पन्ध्र दिनभित्र खरिद सम्झौताको बिशेष शर्तमा उल्लेख भए बमोजिमको रकमको मान्य अवधि भई नेपाल राष्ट्र बैंकबाट "क" श्रेणीको ईजाजतपत्र प्राप्त बाणिज्य बैंकबाट जारी भएको कार्य सम्पादन जमानत दाखिला गर्नु पर्नेछ। ९.२ सामाग्री आपूर्ति गर्ने काम पूरा भएपछि कार्य सम्पादन जमानत फिर्ता गर्न आपूर्तिकर्ताबाट काम पूरा गरेको व्यहोरा सहितको दावी प्राप्त भए पश्चात कार्यसम्पादन जमानत वापतको रकम फुकुवा गरिनेछ।
१०. गुणस्तरको निश्चितता र निरीक्षण तथा परीक्षण	१०.१. खरिदकर्तालाई आपूर्ति गरिने सामाग्रीहरु सम्झौतामा उल्लिखित स्पेसिफिकेशन बमोजिमको गुणस्तर भए नभएको निश्चित गर्न खरिदकर्ताको तर्फबाट थप शुल्क नव्यहोरी आबश्यकतानुसार निरीक्षण वा जाँच गर्न पाउने अधिकार हुनेछ। प्राविधिक स्पेसिफिकेशनमा उल्लेख भए अनुसारको मालसामान हो भन्ने निश्चित गर्न सम्झौताको विशेष शर्तमा उल्लिखित स्थानमा निरीक्षण वा परीक्षण गर्दा आवश्यकतानुसार सबै मालसामान वा सोको नमूना छनौट गरी गुणस्तरीयता निरीक्षण वा परिक्षण गर्न सकिनेछ। १०.२ प्रत्येक पटक सामाग्री आपूर्ति हुँदा स्पेसिफिकेशन अनुसार भएको सुनिश्चित गर्न हेरेर, छामेर, तौल लिएर वा प्रयोगशालामा परीक्षण गरेर गुणस्तरीयता निरीक्षण वा परिक्षण गर्न सकिनेछ। १०.३ निरीक्षण वा परीक्षणबाट अस्वीकृत सामाग्रीहरु आपूर्तिकर्ताले तुरुन्त फिर्ता लगी सोको सट्टा स्पेसिफिकेशन बमोजिमको सामान आपूर्ति गर्नु पर्नेछ। १०.४ सम्झौता अनुसारको गुणस्तरको सामाग्री उपलब्ध नगराएको पाइएमा सम्भौता रद्द समेत गर्न सकिनेछ। १०.५ निरीक्षण वा परीक्षण गर्दा खरिदकर्ता र आपूर्तिकर्ता वीच कुनै विवाद उत्पन्न भएमा त्यस्तो विवाद सम्झौताको सामान्य शर्तको दफा १३ को प्रकृया बमोजिम समाधान गर्नु पर्नेछ
११. प्याकिङ्ग	११.१ आपूर्तिकर्ताले आपूर्ति गरिने सामाग्रीहरु खरिद सम्झौतामा अन्तिम गन्तब्य भनी उल्लेख भएको स्थानसम्म पुऱ्याउनका लागि पठाउने क्रममा हानी नोक्सानी नहुने र गुणस्तर नबिग्रने गरी उपयुक्त किसिमबाट प्याकिङ्ग गराउनु पर्नेछ। ११.२ सामाग्री ढुवानीको क्रममा लोड अनलोड गर्न उपयुक्त तरिका नअपनाइदा, बढी तापक्रमका कारण मालसामानमा पर्ने प्रभाव, खुला ठाउँमा राख्दा पर्ने असरहरु समेतबाट बचाउने गरी प्याकिङ्गको व्यवस्था गर्नु पर्ने छ। ११.३ सामाग्रीको प्याकिङ्ग गर्ने तरिका, प्याकिङ्ग भित्र र वाहिर उल्लेख गर्नुपर्ने विवरण, संकेत चिन्ह जस्ता विशेष आवश्यकताहरु आवश्यकता अनुसार उल्लेख गरिएको हुनुपर्नेछ।
१२. सामाग्रीको आपूर्ति	६.१. "सामाग्रीको आवश्यकता सम्बन्धी तालिका" मा उल्लेख भए बमोजिमको सामाग्रीको आपूर्ति हुनु पर्नेछ।
१३. भुक्तानीको मुद्रा	१३.१ सामाग्रीको आपूर्ति भुक्तानी नेपाली रुपैयामा मात्र गरिनेछ।

१४. भुक्तानी	१४.१ सम्झौता अवधिभर कुनै पनि किसिमको पेश्की भुक्तानी गरिने छैन। आपूर्तिकर्ताले सामाग्री आपूर्ति गरे वापतको रकम भुक्तानी दावी गर्दा खरिद सम्झौतामा उल्लेखित मूल्य भन्दा फरक हुनु हुँदैन। १४.२ सामाग्री खरिद सम्झौता बमोजिम आपूर्ति भई खरिदकर्ताले स्वीकार गरे पछि आपूर्तिकर्तालाई भुक्तानी **एक महिना** भित्र गर्नेछ।
१५. खरिद आदेशमा परिवर्तन	१५.१.खरिदकर्ताले सम्झौता अवधिभर सम्झौतामा उल्लेख गरेको शर्तहरु र कवोल गरेको दररेट परिवर्तन नहुने गरी थप सामाग्री आपुर्तिका लागि आदेश दिन सक्नेछ । आपुर्ति गर्ने अवधि आपसि समझदारीमा गर्नु पर्ने छ।
१६. विवाद समाधान	१६.१. खरिद सम्झौता कार्यान्वयनको क्रममा खरिदकर्ता र आपूर्तिकर्ताको वीचमा विवाद वा मतभिन्नता उत्पन्न भएमा दुवै पक्षको आपसी छलफलबाट पारस्परिक सहमतिमा विवाद समाधान गर्न अत्यधिक प्रयत्न गर्नु पर्नेछ। १६.२ विवाद समाधान नभएमा खरिदकर्ता र आपूर्तिकर्ताको सहमतिमा दोस्रो पक्षको सहयोगमा पनि समाधान गर्न सकिनेछ। यसबाट पनि समस्या सामाधान नभएमा नेपाल सरकारको प्रचलित कानुन बमोजिम समाधान खोजिने छ।
१७. सम्झौताको समाप्ती	१७.१ आपूर्तिकर्ताले खरिद सम्झौता बमोजिम कार्यसम्पादन नगरेमा सम्झौता अन्त गर्न सकिने छ। आपूर्तिकर्ताले काम नगरेको कारणबाट सम्झौताको अन्त हुदा खरिद सम्झौता बमोजिमको काम गराउन लाग्ने थप खर्च वापतको दायित्व आपूर्तिकर्ताले व्यहोर्नु पर्नेछ।
१८. मूल्य समायोजन	१८.१ सामाग्री खरिदमा मूल्य समायोजन हुने छैन।
१९. कर तथा शुल्क	१९.१.नेपाल सरकारले लगाएका मूल्य अभिबृद्धि कर बाहेकका सबै किसिमका कर, शुल्क, इजाजत दस्तुर आदिका सम्बन्धमा आपूर्तिकर्ता पूर्ण रुपमा जिम्मेवार हुनेछ।
२०. कालो सुचिमा राख्न सकिने	२०.१ देहायको अबस्थामा दरभाउपत्रदातालाई निजको कार्यको गाम्भिरताको आधारमा खरिदकर्ताले कालो सूचिमा राख्न सक्नेछ :— (क) दरभाउपत्रदातालाई निर्देशनको दफा ३१ बमोजिमको आचरण विपरित काम गरेको प्रमाणित भएमा, (ख) खरिद सम्झौता कार्यान्वयन गर्दा सारभूत त्रुटी गरेको वा सम्झौता अनुरुपको दायित्व सारभूत रुपमा पालना नगरेको वा खरिद सम्झौता बमोजिमको कार्य सो सम्झौता बमोजिमको गुणस्तरको नभएको कुरा पछि प्रमाणित भएमा, (ग) खरिद सम्झौतामा भाग लिन अयोग्य ठहरिने कुनै फौजदारी कसुरमा अदालतबाट दोषी ठहरिएमा, (घ) योग्यता झुठ्ठा वा झुक्यानमा पारी खरिद सम्झौता गरेको कुरा प्रमाणित हुन आएमा।

संयुक्त खरिद समिति

खण्ड ५

५.१ सम्झौताका विशेष शर्तहरु (special condition of contract)

दफा	दफा नं.	विशेष शर्तहरु
सूचनाको आदान प्रदान	ITB १८	**खरिदकर्ताको नाम: .....** ठेगाना:..... फोन नं.:..... इमेल ठेगाना:..... **आपुर्तिकर्ताको नाम :.....** ठेगाना:..... फोन नं..... इमेल ठेगाना:.....
कार्य सम्पादन जमानत	ITB १४	कार्य सम्पादन जमानत रकम:..... (मु.अ.कर सहितको कुल सम्झौता रकमको ५ प्रतिशतले हुन आउने रकम)
गुणस्तरको निश्चितता र निरीक्षण तथा परीक्षण	ITB ११	सामाग्रीको गुणस्तर परीक्षण हुने स्थानको नाम र ठेगाना: स्थानको नाम: ठेगाना: (सामाग्रीको गुणस्तर निरीक्षण र परीक्षण हुने स्थानको नाम र ठेगाना उल्लेख गर्ने)
थप खरिद आदेश	ITB ३०	- खरिद सम्झौतामा उल्लेख गरिएको (आपूर्ति तालिका) सामाग्रीहरुको परिमाणमा कुनै शर्त वा मूल्यमा परिवर्तन नगरी परिमाण थपघट गर्ने अधिकार खरिदकर्तामा सुरक्षित रहने छ। - सामाग्री आपुर्तिको करार अवधि भित्र सामाग्रीको परिमाणमा थपघट भएमा कवोल दरमा नै आपिुर्तिकर्ताले सामाग्री आपूर्ति गर्नु पर्नेछ।

संयुक्त खरिद समिति

खण्ड ६

६.१ प्राविधिक विशिष्टीकरण (technical specification)

सामाग्रीहरुको विस्तृत प्राविधिक विवरण (स्पेसिफिकेशन) यस प्रकार छ: (यो स्पेसिफिकेसन आवश्यकता अनुसार परिवर्तन गर्न सकिने छ

सि.नं.	सामाग्रीहरुको नाम	प्राविधिक विशिष्टीकरण (Technical specification)
१.	High density polythene (HDPE) pipe (उच्च घनत्व पोलीथीन पाइप) 	• NS 40-2079 • सामग्री ग्रेड: PE 100 • SDR: SDR 41, SDR 33, SDR 26, SDR 21, SDR 17, SDR 13.6, SDR 11, SDR 9, SDR 7.4 र SDR 6 • प्रेसर रेटिंग: PN 6, PN 10, PN 12.5, PN 16 र PN 20 • साइज (नोमिनल व्यास): DN 20 मिमी देखि DN 180 मिमी • सामग्री परीक्षण प्रमाणपत्रहरू आवश्यक परेमा आपूर्तिकर्ता द्वारा उपलब्ध गराउनु पर्ने छ।
२.	G.I. Pipe (MC)- (ग्याल्भेनाइज्ड आइरन (मध्यम श्रेणी) 	• NS 199:2046 • ग्याल्भेनाइज्ड आइरन (G.I.) पाइप, मध्यम श्रेणी (MC), NS-199-2046 अनुसार निर्मित, माइल्ड स्टील, एकरूप जस्ता कोटिंगको साथ हट-डिप ग्याल्भेनाइज्ड, IS:554 अनुसार दुबै छेउमा थ्रेड गरिएको, • स्ट्याण्डर ६ मिटर लम्बाइ। • टेंसाईल स्ट्रेन्थ : ४१८०-५६१० kg/cm², यिएल्ड स्ट्रेन्थ : २५५० – ३०६० kg/cm² • सामग्री परीक्षण प्रमाणपत्रहरू आवश्यक परेमा आपूर्तिकर्ता द्वारा उपलब्ध गराउनु पर्ने छ।
३.	G.I. Pipe (HC)- (ग्याल्भेनाइज्ड आइरन (गह्रौ श्रेणी) 	• NS 199:2046 • ग्याल्भेनाइज्ड आइरन (G.I.) पाइप, उच्चतम श्रेणी, NS-199-2046 अनुसार निर्मित, माइल्ड स्टील, एकरूप जस्ता कोटिंगको साथ हट-डिप ग्याल्भेनाइज्ड, IS:554 अनुसार दुबै छेउमा थ्रेड गरिएको, • स्ट्याण्डर ६ मिटर लम्बाइ। • टेंसाईल स्ट्रेन्थ: ४५८०–५६१० kg/cm², यिएल्ड स्ट्रेन्थ: ३०६० - ३५७० kg/cm²। • सामग्री परीक्षण प्रमाणपत्रहरू आवश्यक परेमा आपूर्तिकर्ता द्वारा उपलब्ध गराउनु पर्ने छ।
४.	Gate Valve(गेट भल्भ) 	(NS-149/044, NS मार्क गरिएको) सामग्री: • गनमेटल/ब्रास वेज गेट भल्भ, ह्यान्ड-ह्वील सञ्चालित, NS अनुरूप। • फिमेल थ्रेड- BS २१ वा IS ५४४-१९७५ • हाइड्रोस्टेटिक परीक्षण दबाव = 22 kg f/cm2 ब्याक सिट परीक्षण दबाव = 17.5 kg f/cm2
५.	Globe Valve (ग्लोब भल्व) 	(NS-382/054, NS मार्क गरिएको) सामग्री: गनमेटल वा ब्रास • गनमेटल वा ब्रास • स्पिन्डल: जाली पीतल • ह्यान्डव्हील: कास्ट आइरन • ह्यान्डव्हीलका लागि स्क्रू र वाशर: माइल्ड स्टील • थ्रेड- BS २१ वा IS ५४४-१९७५ • हाइड्रोस्टेटिक परीक्षण दबाव = 22 kg f/cm2 ब्याक सिट परीक्षण दबाव = 17.5 kg f/cm2

सि.नं.	सामाग्रीहरुको नाम	प्राविधिक विशिष्टीकरण (Technical specification)
६.	**Float valve:** Size (½" to 1½") for break pressure chamber (BPT type) (फलोट भल्व) 	• आकार (Size): ½" देखि 1½" सम्म • ब्रेक प्रेसर चेम्बरको लागि फ्लोट भल्भ हेभी-ड्युटी प्रकारको हुनुपर्छ • कार्य दबाब (Working Pressure): न्यूनतम PN10 (10 bar) सामग्री (Materials): बडी: Brass/Bronze वा Ductile Iron (Epoxy coated) सिट/सील: NBR/EPDM (पेयजल ग्रेड) लेभर/स्टेम: Stainless Steel (AISI 304) फलोट बल: तामा को बल • स्वतः खोलिने-बन्द हुने • हेभी र उच्च-स्तरीय गुणस्तरको हुनु पर्ने
७.	Air Valve (एयर रिलिज भल्भ) 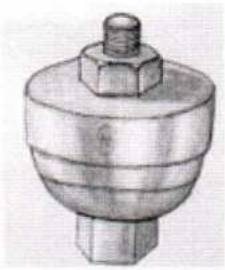	पानी सेवाहरूको लागि एयर रिलीज भल्भको लागि विशिष्टता **सामग्रीहरू:** • शरीर (Body): टिनको काँस्य (Gunmetal/Tin Bronze) • बल (Ball): तामाको पाना (Copper Sheet) • नट र बल पिन (Nut & Ball Pin): कास्ट ब्रास (Cast Brass) **साइज र प्रेसर:** • Minimum wall thickness 2 MM भन्दा कम नभएको • समग्र लम्बाइ 114 MM र बाहिर Dia 80 MM • न्यूनतम कार्य दबाव (minimum Working pressure) 6 kg f/cm2 • 22 kg f/cm2 सम्मको प्रेसरको सामना गर्न सक्ने।
८.	Brass Union for joining HDPE & GI pipes: Adapter Type (ब्रास युनियन एडप्टर प्रकारको) 	• ब्रास युनियन NS-40: 2049 अनुसार HDPE पाइपहरू चौथो संस्करण २०७४ सहितको उच्च घनत्व पोलिथिलीन पाइप एसडीआर पाइप श्रृंखला अनुसार अद्यावधिक भएको। • कम्पोनेन्ट: ब्रास बडी, नट, एडाप्टर, वाशर। • आपूर्ति गरिने प्रत्येक सेट एसेम्बल गरिएको, • न्यूनतम तौल: (½" - ९० ग्राम, ¾" - १६० ग्राम, १" - २५० ग्राम, १¼" - ३०० ग्राम, १½" - ४०० ग्राम र २" – ६२० ग्राम) ± १० ग्राम • बाहिरी भागको फिनिसिङ्ग तथा थ्रेड मिलेको हुनु पर्ने छ।
९.	Brass Tap 400g (धारा ४०० gm) 	• (NS - 362/053, NS मार्क गरिएको) • ब्रास ट्याप NS अनुरूप १५ मिमी व्यासको हुनुपर्छ। • इनलेटहरू १५ मिमी GI सकेटमा जोड्नको लागि उपयुक्त मेल स्क्रु गरिएको हुनुपर्छ। आउटलेट प्लेन एन्ड हुनुपर्छ । - माथिल्लो भाग गोलाकार घुमाइएको क्रच (Round Turned Crutch) हुनुपर्छ। सामग्री: • Body, Bonnet, Crutch, Wash Plate: - कास्ट ब्रास • स्पिन्डल र नट: जाली पीतल, Gland Packing: एस्बेस्टोस • रबर वासर: Natural Rubber • धारा मा विधिवत एनएस चिन्ह लगाइएको हुपर्ने। • कार्य परीक्षण प्रमाणपत्र प्रत्येक आपूर्ति संग समाबेस हुनु पर्ने।
१०.	Ferule Cock ½" -heavy duty(फेरुल कक 	• गनमेटल फेरुल कक (NS-361/053, NS मार्क गरिएको) निर्दिष्टीकरण • NS-361/053 अनुसार गन मेटल फेरुल; IS:554 अनुसार मेल थ्रेड छेउ (BSPT) • **सामग्री:** बडी, प्लग र क्याप: गन मेटल/लीडेड टिन कांस्य(Gunmetal / Leaded Tin Bronze), वासर प्लेट र नट: high tensile ब्रास • ग्यास्केट: कम्प्रेस एस्बेस्टोस फाइबर वासर : Natural Rubber • कपर वाशर: तामाको पानाको तौल : - 400 ग्राम न्यूनतम • परीक्षण र प्रमाणीकरण परीक्षण दबाव (Test Pressure) = 20 kg f/cm2

सि.नं.	सामाग्रीहरुको नाम	प्राविधिक विशिष्टीकरण (Technical specification)
११.	Flow Regulating Tee (फ्लो रेगुलेटिङ्ग भल्भ) 	• प्रकार (Type): Flow Regulating Tee (FRT) • साइज (Size): 20 mm (धारा जडानको लागि) • सामग्री (Material): Brass/ गनमेटल • बडी परीक्षण दबाव = 30 kg f/cm2 • सिट र ब्याक सिट परीक्षण दबाव = 20 kg f/cm2 • तौल : - 400 ग्राम न्यूनतम • गुणस्तर (Quality): टिकाउ, खिया प्रतिरोधी, लामो समय प्रयोग योग्य
१२.	Flange set GI/GI (जीआई फ्ल्यान्ज सेट (मध्यम वर्ग) 	• NS वा सो सरह को IS (1879) • थ्रेडेड फ्ल्यान्जहरू MS ग्याल्भेनाइज्ड, ४ प्वालहरू, BS १० तालिका E अनुरूप को पारामिटर भएको , रबर ग्यास्केटको साथ नट र बोल्ट भएको • हरेक पिस मा NS वा IS गुणस्तर चिन्ह रहेको • गाल्भानाइज्ज गरिएको हुनु पर्ने
१३	Flange set GI/HDPE(जी आइ एच डी पी फ्ल्यान्ज सेट (मध्यम वर्ग) 	NS वा सो सरह को IS (1879) • BS: 1387 - 1967 को अनुसार GI पाइप थ्रेडहरू भएको • फिमेल थ्रेडेड फ्ल्यान्ज, प्लेन अनथ्रेडेड फ्ल्यान्ज, HDP फ्ल्यान्ज एडाप्टर, ड्युटी रबर ग्यास्केट र नट, बोल्ट र वाशरहरू • NS-40: चौथो संस्करण 2074 अनुसार एच डी पी पाइप भएको • नट, बोल्ट र वाशरहरू (पर्याप्त रूपमा कसिएको) • 3 इन्च भन्दा ठूलो आकारमा 8 ओटा नट र बोल्ट प्रणाली हुनुपर्छ • हरेक पिस मा NS वा IS गुणस्तर चिन्ह रहेको • गाल्भानाइज्ज गरिएको हुनु पर्ने
१४	GI Union (Medium Class)- (जी आइ युनियन) 	• NS वा सो सरह को IS (1879) • हरेक पिस मा NS वा IS गुणस्तर चिन्ह रहेको • गाल्भानाइज्ज गरिएको हुनु पर्ने
१५.	Standard G.I Fittings (Socket, Elbow, Equal and Unequal Tee, Reducers etc.)- जी आई फिटिंग सकेट, बराबर मुख भएको टि, मुख बराबर नभएको टि, रिडुसर आदि) 	NS वा सो सरह को IS (1879) • सामग्री: धातुको गुणस्तर सेतो मलिएबल कास्टिंग हुनुपर्छ • थ्रेड हरु : IS 554-1975 (दोस्रो संशोधन) अनुसार थ्रेड गरिएको समानान्तर फिमेल र माथिल्लो मेल थ्रेड भएको • डाइमेन्सन र तौल: IS 1879-1987 अनुसार फिटिंगहरू तालिका १,२ वा IS 1879-1987 अनुरूप भएको हुनु पर्ने • बाहिरि फिनिस सतह: हट डिप ग्याल्भेनाइज्ड • कार्य चाप(Working Pressure) : अधिकतम २.५ MPa • हरेक पिस मा NS वा IS गुणस्तर चिन्ह रहेको • गाल्भानाइज्ज गरिएको हुनु पर्ने
१६.	GI Nipples (जी आइ निप्पल) 	NS वा सो सरह को IS (1879) • मध्यम श्रेणी पाइप को हुनु पर्ने, BS १३८७;१९६७ अनुरुप निर्मित मेल थ्रेड गरिएको निप्पल हुनु पर्ने • १० सेन्टिमिटरको नाप लम्बाइ भएको हुनु पर्ने
१७.	GI End Plug (Medium Class)- (जी आई एण्ड प्लग) 	NS वा सो सरह को IS (1879) • मध्यम श्रेणी पाइप को हुनु पर्ने, BS १३८७;१९६७ अनुरुप निर्मित मेल थ्रेड गरिएको निप्पल हुनु पर्ने
१८	End cap (इन्ड क्याप) 	• मध्यम श्रेणी को हुनु पर्ने, BS १३८७;१९६७ अनुरुप थ्रेड गरिएको हुनु पर्ने • उत्तम गुणस्तर को हुनु पर्ने

सि.नं.	सामाग्रीहरुको नाम	प्राविधिक विशिष्टीकरण (Technical specification)
१९.	Tank nipple (ट्यांक निप्पल)	NS वा सो सरह को IS (1879) • सामग्री: हट डिप ग्याल्भेनाइज्ड GI, दुबै छेउमा राम्रो वाशर भएको, उत्तम गुणस्तरको • मानक: BSP / BSPT Thread, IS वा NS अनुसार • आकार: ½" – 2" व्यास, लम्बाइ 3" – 6" • थ्रेड: दुबै छेउ मेल थ्रेडेड • कार्य दबाब(working pressure): PN 10 – 16 बार • विशेषता: ट्यांक इनलेट/आउटलेटमा प्रयोग, टिकाउ र खिया नलाग्ने
२०.	**GI Bend 120° Angle (जी आई बेन्ड १२० डिग्री)**	• सामग्री: जि.आई. हट डिप ग्याल्भेनाइज्ड • एंगल: 120°, दुवै छेउमा थ्रेडेड गरिएको • मानक: IS 4736 अनुसार उपयोग: पाइपलाइनमा कोण परिवर्तन गर्ने
२१.	HDPE Saddle (यच डी पी स्याडल)	• सामग्री: उच्च घनत्व पोलिथिन (HDPE), Food Grade • मानक: ISO 4427 / DIN 8074/8075 / NS वा सो सरह। • आकार: मुख्य पाइप Ø63 मि.मि.–315 मि.मि., आउटलेट 20–63 मि.मि. • कार्य दबाब(Working Pressure) : PN 16 बार • जडान: बोल्ट–नट र रबर गास्केट सहित, चुहावट रहित, स्टेनलेस स्टील को रिंग भएको । • विशेषता: हल्का, सजिलो जडान, दीर्घकालीन टिकाउ
२२.	Water Meter(पानी मिटर)	• प्रकार (Type): Multi-Jet, Dry Dial • साइज (DN): 20 mm • बडी सामग्री (Body Material): Cast Iron (CI), Couplings सहित पूर्ण सेट • रजिस्टर (Register): Vacuum-sealed, anti-magnetic • सटीकता (Accuracy Class): Class B, ISO 4064 अनुसार • गुणस्तर (Quality): टिकाउ, विश्वसनीय, लामो समय प्रयोग योग्य
२३.	Flow Regulating Key (फ्लो रेगुलेटिङ्ग भल्भको साचो)	• अनुकूलता (Compatibility) : 20 mm Flow Regulating Tee (FRT) सँग प्रयोग हुने • सामग्री (Material): local made • ऑपरेसन (Operation): ह्यान्ड-अपरेटर, सिधै Flow Regulating Tee मा फिट हुने • संपूर्णता (Completeness): आवश्यक अनुसार पूर्ण सेट • गुणस्तर (Quality): टिकाउ, खिया प्रतिरोधी, लामो समय प्रयोग योग्य
२४.	Check Valve / Non-Return Valve(चेक भल्व/ नन रिटर्न भल्व)	• सामग्री: स्टेनलेस स्टील/ ब्रास • भित्री संरचना: स्प्रिङ-लोडेड बल वा कोनिकल पपेट भल्भ हाउजिङ भित्र • मानक: IS वा ISO अनुसार • उपयोग: पानीको एक-दिशात्मक प्रवाह सुनिश्चित गर्ने
२५.	Cement (सिमेन्ट)	• NS 572 (NS 49: साधारण पोर्टल्यान्ड सिमेन्ट - संशोधन 2076) • साधारण पोर्टल्याण्ड सिमेन्ट (OPC) 53 ग्रेड – विशिष्टता • OPC सिमेन्टको २८ दिनमा न्यूनतम कम्प्रेसिभ शक्ति ५३ MPa हुनुपर्छ • रोड हेडमा उत्पादन मितिको तिन महिना भित्र रहेको सिमेन्ट उपलब्ध गर्नुपर्ने । • सिमेन्टको बोराहरूमा उत्पादक/निर्माताको नमिटिने छाप सहित राम्रोसंग सिल गरिएको हुनुपर्छ र प्याकिङको मिति, ब्रान्ड नाम र तौल स्पष्ट रूपमा उल्लेख गरिएको हुनुपर्छ। • सामग्री परीक्षण प्रमाणपत्रहरू आवश्यक परेमा आपूर्तिकर्ता द्वारा उपलब्ध गराउनु पर्ने छ ।
२६.	Cement Paint (Snowcem)- सिमेन्ट पेन्ट	• Cement Paint (Snowcem type): सेतो रंग, पाउडर स्वरूप, 20kg सिल गरिएको प्याकमा, जैविक अशुद्धिबाट मुक्त, बाहिरी प्लास्टर सतहका लागि मौसम प्रतिरोधी र Waterproof, IS 5410 वा समकक्ष अनुसार।

सि.नं.	सामाग्रीहरुको नाम	प्राविधिक विशिष्टीकरण (Technical specification)
२७.	Bitumen Paint(बिटुमिन पेन्ट)	• सामग्री (Material): Refined Grade Bitumen • रङ (Color): कालो (Black) • उपयोग (Application): कंक्रीट वा प्लास्टर गरिएको सतहमा प्रयोग हुने • कोटिङ (Coating): 2 तह (2 Coats) • मानक (Standards): IS Standards अनुसार • फिनिशिङ (Finishing): टिकाउ, राम्रो सतहको कवरेज सुनिश्चित
२८.	Weather Paint (Red Color) (वेईदर कोट रातो रङ को)	• प्रकार (Type): High-quality weather coat paint • उपयोग (Application): बाहिरी प्लास्टर गरिएको सतहमा • विशेषता (Features): Waterproof, UV-resistant • रङ (Color): रातो (Red)
२९.	Primer (प्राइमर)	• प्रकार (Type): High-quality Acrylic / Exterior-grade Alkyd Primer • उपयोग (Application): बाहिरी प्लास्टर गरिएको भित्तामा • विशेषता (Features): सतह सिल गर्ने, Efflorescence रोक्ने, धुलो र पानी सोस्न कम गर्ने
३०.	Rebar (ms-rod/bar) 8mm, 10mm & 12mm (फलामे छड) 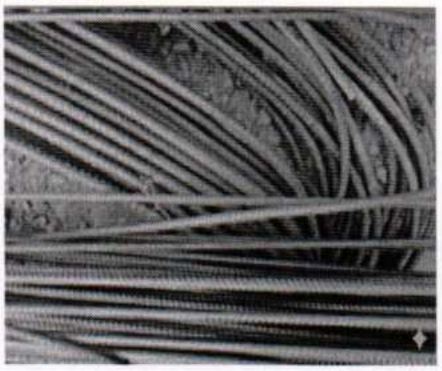	• NS 191 Standard • **सामग्री (Material):** Mild Steel / TMT (Thermo Mechanically Treated) • **मानक (Standard):** NS 191 (Fe 415 / Fe 500 / Fe 500D) • **आकार (Size):** 8mm, 10mm, 12mm व्यास (Tolerance ±0.5mm) • **लम्बाइ (Length):** प्रायः 12 मि. (Standard Length) • **Tensile Strength:** • Fe 415 → ≥ 415 N/mm² • Fe 500 → ≥ 500 N/mm² • **Yield Strength:** Grade अनुसार (Min. 250–300 N/mm²) • **Elongation:** ≥ 12% (Grade अनुसार) • **विशेषता:** उच्च बल, लचिलोपन, भूकम्प प्रतिरोधी, वेल्ड गर्न मिल्ने, टिकाउ • प्रत्येक बन्डल मा तौल र NS को ट्याग उल्लेख गरेको र खिया नलागेको
३१.	Binding wire 	• NS 496:2062 Standard • सामग्री: Annealed Mild Steel Wire (Soft MS Wire) • मानक: IS 280 वा NS अनुसार • आकार/व्यास: 16 Gauge देखि 20 Gauge (≈ 0.9 mm – 1.6 mm) • मजबुती (Strength): Tensile Strength 250 – 300 N/mm² • प्याकेज: Coil मा 20–25 Kg (सामान्य) • विशेषता: नरम, सजिलै मोडिने, खिया रोक्न ब्ल्याक एनिल्ड कोटिङ गरिएको
३२.	Plain wire (Heavy)- प्लेन वाईर हेभी) 	• NS 496:2062 Standard • ३.५ मिमी व्यासको तार, ग्याल्भेनाइज्ड, काट्न, मोड्न, बाँध्न वा वेल्ड गर्न सजिलो र उच्च tensile शक्ति भएको

सि.नं.	सामाग्रीहरुको नाम	प्राविधिक विशिष्टीकरण (Technical specification)
३३.	Barbed wire (काँडेतार)	• सामग्री (Material): Mild Steel / Galvanized Steel • मानक (Standard): IS 278 / ISO 9001:2000 वा NS अनुसार, १२ गेज • तारको व्यास (Wire Diameter): Main Wire: 2.0 – 2.5 mm, • Barb Wire: 1.6 – 2.0 mm • Barb Spacing: 75 – 100 mm (सामान्य) • Galvanization: Zinc Coating 60–100 g/m² (Rust Protection) • प्याकेज: Coil मा २५ – ३० के जी भएको • विशेषता: टिकाउ, खिया प्रतिरोधी, सुरक्षा र खेत/पर्खाल/फेन्सिङमा प्रयोगयोग्य
३४.	GI Mesh Wire (1mtr. Width)- (जि.आई. मेश वायर)	• साइज/चौडाइ (Width): 1.0 m • जाली आकार (Opening): 75 × 75 mm • तारको मोटाई (Wire Diameter): 3.5 mm • सामग्री (Material): Hot-dip galvanized, न्यूनतम जिंक कोटिङ 80 g/m² • प्रकार (Jointing/Weaving Type): Diamond mesh वा Hexagonal, Twisted • रोल लम्बाइ (Roll Length): 25 m, HDPE / जूट / प्लास्टिक शीटले सुरक्षित रूपमा प्याक गरिएको • गुणस्तर (Quality): खिया प्रतिरोधी, बाहिरी प्रयोग (Outdoor) को लागि उपयुक्त • फिनिशिङ (Finishing): टिकाउ, सुरक्षित प्याकिङ सहित रोलमा आपूर्ति
३५.	Chicken wire mesh (कुखुरे तार जाली)	• ९० सेमी चौडाइ, तार व्यास २२ गेज, आकारमा षट्कोणीय जाली आकार - १५ मिमी x१५ मिमी • रोल को लम्बाई – ३० मि • हल्का, टिकाउ, खिया प्रतिरोधी • Cement Mortar सँग राम्रो बाँधिने • प्रत्येक रोल मा साइज, वजन र लम्बाई उल्लेख गरेको हुनु पर्ने
३६.	Polythene Sheet(पोलिथिन सिट)	• उत्तम गुणस्तर, मोटाई ३०० माइक्रोन वा प्रदान गरिएको नमूनाको अनुसार • कालो ३०० माइक्रोन LDPE जियोमेम्ब्रेन पाना, (पानी पोखरी अन्य संरचनाहरुमा कभरको लागि) • प्रयोग/अनुप्रयोग: - RVTको बाहिरी सतह, इनटेक कभर, र अन्य पानी आपूर्ति प्रणाली बेर्दै • सामग्री:-LDPE(LDPE (लो-घनत्व पोलिथिलीन) एक नरम, लचिलो, हल्का वजनको प्लास्टिक सामग्री हो। LDPE यसको कम-तापमान लचिलोपन, कठोरता, र जंग प्रतिरोधी
३७.	Gate Lock (tala 50mm)- ताला ५० mm साइज को)	• ५० मिमी, सामग्री: पीतल वा स्टील, गुणस्तर भएको
३८.	Nut with bolt (8mm dia)- (नट र बोल्ट ८ mm)	• साइज ८ मिमी, १.५ इन्च लामो, ग्याल्भेनाइज्ड , गुणस्तर वा प्रदान गरिएको नमूना अनुसार
३९.	Nails 2" (किला २ इन्च)	• सामग्री: Mild Steel / Galvanized • लम्बाइ: 2" (~50 mm) • व्यास: 2.5 – 3 mm • हेड : Flat / Round Head • डण्डी: Smooth / Threaded
४०.	Suspension Cable (8mm 10mm & 12mm)- (सस्पेन्सन केवल ८, १० र १२ mm)	• स्टिल तार रस्सी IS 1835:1977 अनुसार निर्माण हुनुपर्छ। • निर्माणको समयमा non-drying र non-bituminous lubrication (IS 9182:1979 अनुसार) लागू गर्नुपर्छ। • Lubrication ले 75°C सम्मको तापक्रम सहन सक्नुपर्छ। • खुला वातावरण, जमिनसँग सम्पर्क वा बाढी/पानीमा लामो समय भण्डारण गर्दा पनि जंग नलाग्ने हुनुपर्छ। • रस्सी गुणस्तरीय, टिकाउ र नमूना अनुसारको हुनुपर्छ।

सि.नं.	सामाग्रीहरुको नाम	प्राविधिक विशिष्टीकरण (Technical specification)
४१.	Bulldog Grip (8mm, 10mm & 12mm)- (बुल डग ग्रिप ८, १० र १२ mm) 	• मानक: IS 2361:1970 अनुसार निर्माण हुनुपर्छ। • सामग्री र सतह: Grips, U-Bolts र Nuts Hot Dip Galvanized हुनुपर्छ; न्यूनतम Zinc Coat मानक अनुसार। Electroplated galvanization स्वीकार्य छैन। • U-Bolt र Nut ग्रेड: निर्दिष्ट Torque सहन सक्ने क्षमता। • Grip Strength: IS 2361:1970 अनुसार न्यूनतम वा प्रदर्शित नमूना अनुसार। • विशेषता: टिकाउ, बलियो, खिया प्रतिरोधी; तार/केबल जडानमा सुरक्षित प्रयोगयोग्य । • **८ मि.मि., १० मि.मि., १२ मि.मि. साइजको सस्पेन्सन केवलको लागि उपयुक्त हुनु पर्नेछ.**
४२.	GI Sheet Plain (3'x7') (जी आई प्लेन सिट (३ft x ७ft)	• सामग्री: Galvanized Iron (GI) – स्टीलमा Zinc को Protective Layer • गेज: 24-gauge • आकार: चौडाइ 3 ft × लम्बाइ 7 ft (≈ 914 mm × 2134 mm) • सतह : Zinc coating ले खिया/ क्षय बाट सुरक्षा • विशेषता: हल्का, टिकाउ, सजिलै काट्न र जडान गर्न मिल्ने।
४३.	Polythene tank (200 liters)- (पोलिथिन ट्यांक २०० लि)	• सामग्री: High-Density Polyethylene (HDPE) • क्षमता: २०० लि • ट्यांकीको भित्ताको संरचना: Extra Heavy, Triple Layered • विशेषता: बलियो, टिकाउ, खिया/कृत्रिम पदार्थ प्रतिरोधी, हल्का, सजिलै जडान र स्थानान्तरण योग्य, खानेपानी सुरक्षित भण्डारण योग्य
४४.	Polythene tank (500 liters) (पोलिथिन ट्यांक ५०० लि)	• सामग्री: High-Density Polyethylene (HDPE) • क्षमता: ५०० लि • ट्यांकीको भित्ताको संरचना : Extra Heavy, Triple Layered • विशेषता: बलियो, टिकाउ, खिया/कृत्रिम पदार्थ प्रतिरोधी, हल्का, सजिलै जडान र स्थानान्तरण योग्य, खानेपानी सुरक्षित भण्डारण योग्य
४५.	Machine Made Gabion Box (मेसिन वाट निर्मित ग्याबिन बक्स) 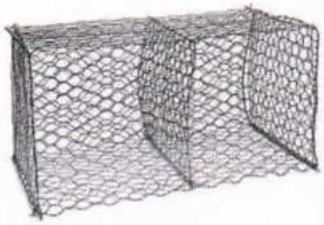	• निर्माण प्रकार: मेसिनबाट निर्मित (Machine Made) • सामग्री: Heavy Coated Steel Wire (खिया /Corrosion प्रतिरोधी) • Mesh प्रकार: Double Twisted Hexagonal Mesh • Mesh Size: 10 cm × 12 cm • Mesh Wire Diameter: 3.0 mm • Selvedge Wire Diameter: 3.9 mm • Lacing Wire Diameter: 2.4 mm • विशेषता: ➢ टिकाउ र बलियो, लामो समय प्रयोग योग्य ➢ ढल/पानी नियन्त्रण, संरचना र भित्ताहरूको लागि उपयुक्त ➢ Heavy Coated Wire, खिया/क्षय रोक्ने, सजिलै जडान गर्न मिल्ने
४६.	Heating plate (5" & 8")- हीटिङ प्लेट	• क्रोमियम प्लेटेड स्टील प्लेट, 5" (125mm) र 8" (203.2mm) व्यास, मोटाइ 15mm • ह्यान्डल 450mm लामो, राम्ररी सुकाइएको काठ (Well-seasoned wooden handle) बाट बनेको • ह्यान्डल प्लेटसँग वेल्डिङमार्फत जोडिएको वा नमूना अनुसार • वा उपलब्ध गराइएका नमूना अनुसार
४७.	**Pipe Wrench** **(10", 14", 18", 24", 36")** **(पाइप रेन्च)** 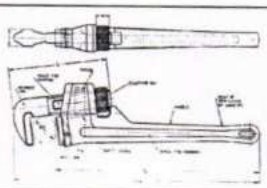	• PIPE WRENCH (Heavy Duty) Duly ISI Marked to IS:4003 (Part-2), 1986/97 • राम्रो गुणस्तर भएको • वा उपलब्ध गराइएका नमूना अनुसार

सि.नं.	सामाग्रीहरुको नाम	प्राविधिक विशिष्टीकरण (Technical specification)
४८.	**Adjustable Wrench (एडजस्टेबल रेन्च)**	• **लम्बाइ** : १० इन्च • **सामग्री** : मालिएबल कार्बन स्टिल (Malleable Carbon Steel) • **ह्यान्डल** : मजबुत, १० इन्च लामो • Jaw : चलायमान हुने प्रकार (Movable Jaw) जसले विभिन्न आकारका बोल्ट, नट तथा पाइपमा मिलाएर प्रयोग गर्न सकिने। • एडजस्ट गर्ने प्रणाली : वर्म गियर (Worm Gear) वा स्लाइड मेकानिज्म (Slide Mechanism) मार्फत सजिलै आकार मिलाउन सकिने। • सतह : नमुना अनुसार वा कारखानाबाट स्ट्यान्डर्ड अनुरूप तयार गरिएको • गुणस्तर : क्षय-प्रतिरोधी, मजबुत तथा दीर्घकालीन प्रयोग गर्न मिल्ने • मानक (Standard) : ISO 6787 / DIN 3117 वा समकक्ष अन्तर्राष्ट्रिय मापदण्ड अनुरूप निर्मित। • वा उपलब्ध गराइएका नमूना अनुसार
४९.	Combination Plier (कम्बिनेशन प्लायर)	• लम्बाइ (Length) : २०५ मि.मि. • सामग्री (Material) : उच्च गुणस्तरको कार्बन स्टिल (High quality carbon steel) • ग्रिप (Grip) : मजबुत तथा सजिलो समात्न मिल्ने फाइन ग्रिप (Fine grip) • कट्टर (Cutter) : Jaw मा तार काट्न मिल्ने जोडिएको कट्टर (Joint cutter) सहित • ह्यान्डल (Handle) : विद्युत् सुरक्षित इन्सुलेटेड (Insulated handle), लामो समय प्रयोग गर्दा पनि सजिलो हुने • सतह (Surface finish) : नमुना अनुसार वा कारखानाको मापदण्डअनुरूप तयार गरिएको • गुणस्तर (Quality) : मजबुत, दीर्घकालीन प्रयोगयोग्य, क्षय–प्रतिरोधी • मानक (Standard) : ISO 5746 / DIN 5244 वा समकक्ष अन्तर्राष्ट्रिय मापदण्ड अनुरूप निर्मित • वा उपलब्ध गराइएका नमूना अनुसार
५०.	**Shovel (बेल्चा)**	• प्रकार (Type) : ओवल (गोल) टुप्पो भएको (Round–nose) shove type • मानक (Standard) : IS 274 (Part–I) : 1981 वा सो सरहको अन्तर्राष्ट्रिय/राष्ट्रिय मापदण्ड अनुसार • ह्यान्डल (Handle) : धातु (Metal handle) भएको, वा उपलब्ध गराइएका नमुना (Sample) अनुसार • सामग्री (Material) : उच्च गुणस्तरको स्टिल प्लेटबाट बनेको, मजबुत र क्षय–प्रतिरोधी • सतह (Surface finish) : राम्रोसँग प्रशोधित (well finished), खिया नलाग्ने गुण भएको • गुणस्तर (Quality) : दिगो, भारी काममा समेत प्रयोग गर्न सकिने • लम्बाइ तथा आयाम (Dimension) : मानक वा नमुनाअनुसार
५१.	Pickaxe (गैंटि)	• तौल (Weight) : २.५ के.जि. (ह्यान्डल बिना) • सामग्री (Material) : उच्च गुणस्तरको कार्बन स्टिल (Carbon Steel) बाट निर्मित, मजबुत र दीर्घकालीन प्रयोगयोग्य • ह्यान्डल (Handle) : राम्ररी सुकाइएको काठ (Well-seasoned wooden handle) सहित फिट गरिएको • प्रकार (Type) : दुवै छेउ प्रयोग गर्न मिल्ने, एक छेउ टुप्पोदार (Pointed end), अर्को छेउ फराकिलो/चप्टो (Chisel end) • गुणस्तर (Quality) : क्षय–प्रतिरोधी, भारी काममा समेत प्रयोग गर्न सकिने • सतह (Surface finish) : प्रशोधित (Well finished) र नमुना अनुसारको मापदण्ड अनुरूप • मानक (Standard) : IS 273:1990 (Indian Standard for Pickaxes) वा समकक्ष अन्तर्राष्ट्रिय मापदण्ड अनुरूप निर्मित

सि.नं.	सामाग्रीहरुको नाम	प्राविधिक विशिष्टीकरण (Technical specification)
५२.	Steel pan (स्टील प्यान)	• सामग्री (Material): १.५ mm मोटाइको ग्याल्भनाइज्ड स्टील • आकार (Dimension): ४५ cm व्यास, ब्यान्डेड किनारा (Banded Edge) • गुणस्तर (Quality): दिइएको नमूना अनुसारको गुणस्तर • क्षमता (Capacity): लगभग २०-२५ लिटर • बनावट (Construction): पानी नचुहिने, मजबूत वेल्डिङ्ग, स्टेबल बेस • फिनिसिङ : जस्ताको लेप (Galvanized) वा इनामेल पेन्ट
५३.	Crowbar (सब्बल)	• आकार: ३२ मिमि व्यास, हेक्सागोनल, ५ फिट लम्बाइ • सामग्री: उच्च-कार्बन स्टील • किनारा (अन्त्यहरू): चिसेल एन्ड र ह्यामर एन्ड • गुणस्तर: नमूना अनुसार, खिया प्रतिरोधी भएको
५४.	Sledgehammer (½ lbs to 10 lbs) (स्लेज ह्यामर) 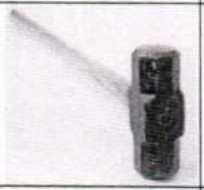	• टाउको: फोर्ज्ड स्टील, डबल फेस ह्यामर गरिएको • वजन: ½ lbs देखि 10 lbs • ह्यान्डल: राम्रोसँग सिजन गरिएको काठ, मजबुत रूपमा फिट गरिएको • जोड: वेज वा सुरक्षित विधिबाट
५५.	Stone cutting hammer (पत्थर काट्ने ह्यामर)	• टाउको: फोर्ज्ड र टेम्पर्ड स्टील, टिकाउ र असर सहने • लम्बाइ: 13cm, ह्यामर अन्त: 4cm x 4cm, धार: 3cm • वजन: 1.5 kg • ह्यान्डल जडानको लागि 20mm व्यासको छिद्र, टाउकोको माथिल्लो भागबाट 4cm तल • निर्माण गुणस्तर: उपलब्ध नमुना अनुसार
५६.	Stone chisel (12"& 6") (पत्थर छेनी)	• आकृति: अक्टागोनल • चिजल व्यास: 32mm • ह्यामर अन्त चौडाइ: 32mm • 12" र 6" दुवै संस्करण उपलब्ध • निर्माण गुणस्तर: उपलब्ध नमुना अनुसार
५७.	Trowel Building (बिल्डिंग ट्रोवेल)	• लम्बाइ: 20cm, मध्य चौडाइ: 12cm, दुवै छेउतिर क्रमशः पातलो • ह्यान्डल: राम्रोसँग सिजन गरिएको काठ, ट्रोवेल प्लेटमा मजबुत रूपमा फिट र अर्को छेउमा सुरक्षित जडान • स्टील प्लेट मोटाई: 1mm, सतह पूर्ण रूपमा समतल
५८.	Trowel pointing (पोइन्टिंग ट्रोवेल)	• लम्बाइ: 12cm, मध्य चौडाइ: 5cm, दुवै छेउतिर क्रमशः पातलो • ह्यान्डल: राम्रोसँग सिजन गरिएको काठ, ट्रोवेल प्लेटमा मजबुत रूपमा फिट • स्टील प्लेट मोटाई: 1mm, सतह पूर्ण रूपमा समतल • प्रयोग: इंटा/ढुंगा बीचको फुग्लाई/पोइन्टिङ
५९.	Trowel finishing फिनिशिंग ट्रोवेल	• आकार: आयताकार, लम्बाइ: 25cm, चौडाइ: 10cm • ह्यान्डल: प्लास्टिक, बीच र पछाडिको भागमा मजबुत रूपमा फिट • स्टील प्लेट मोटाई: 0.7mm, सतह पूर्ण रूपमा समतल • प्रयोग: सतह फिनिशिङ, माटो/प्लास्टरको समतलीकरण
६०.	टेफलोन टेप (Teflon Tape)	• टेप लम्बाइ :12 मिटर, चौडाइ: 12.5 मिमी रङ : नीलो ,पहेलो • फीचर: वाटर प्रुफ, एन्टिस्टेटिक, गर्मी प्रतिरोधी • सामाग्री PTFE • मोटाई: 0.1 मिमी प्लम्बिंग, सील, आदि को लागी उपयोग • घनत्व: ०.५ ग्राम/सेमी ३

सि.नं.	सामाग्रीहरुको नाम	प्राविधिक विशिष्टीकरण (Technical specification)
६१.	फाइल स्टील (रफ) (File Steel, Rough)	• साइज: 300mm x 30mm, फ्ल्याट, दुवै साइड ग्रिप भएको
६२.	मेसन स्क्वायर 6"x12" (Mason Square)	• आकार: 6" x 12" (लम्बाइ x चौडाइ) • सामग्री: उच्च गुणस्तरको स्टील • सटीकता: सही कोण र सिधा साइडको सुनिश्चितता • अनुरूपता: उपलब्ध नमुना अनुसार
६३.	सफ़्ट ब्रस 4" (Soft Brush)	• साइज: 100mm, काठको ह्यान्डल, उच्च गुणस्तर
६४.	प्लम्ब बब लाइन (Plumb Bob Line) 	• आकार र संरचना: Conical आधार, आधार व्यास 40mm, लम्बाइ 40mm • सतह: स्मूथ फिनिश, पूर्ण रूपले पॉलिस गरिएको • जडान प्रणाली: स्क्रु स्ट्रिङ फिक्सिङ मिक्यानिजम (Screwed string fixing mechanism) • प्रयोग: सिधा भौतिक रेखा वा स्तम्भ, भित्ताको सिधा पर्नेमापनमा प्रयोग • गुणस्तर: टिकाउ, सटीक, नमुना अनुसार
६५.	मेसन स्ट्रिङ (Mason String)	• कपासको स्ट्रिङ, वजन: 100g, उच्च गुणस्तर
६६.	मेजरिङ टेप 3m (Measuring Tape 3m) 	• लम्बाइ: 3 मिटर • सामग्री: उच्च गुणस्तरको स्टील टेप • मापन एकाइ: सेन्टिमिटर (CM) र इन्च (Inch) दुवैमा उपलब्ध • डिजाइन: फ्लेक्सी मापन, सजिलो र स्थिर प्रयोगको लागि • गुणस्तर: टिकाउ, लचिलो, लामो समयसम्म प्रयोग गर्न योग्य
६७.	चक्कु (Knife) 	• सामग्री: हेभी ड्युटी स्टेनलेस स्टील • प्रकार: बटचर प्रकार • काट्ने किनारा: न्यूनतम लम्बाइ 5cm • ह्यान्डल: मजबुत, प्रयोगकर्ता अनुकूल, उपलब्ध नमुना अनुसार फिट गरिएको • गुणस्तर: टिकाउ, तेज धारयुक्त, लामो समयसम्म प्रयोग योग्य • वा उपलब्ध नमुना अनुसार
६८.	स्पिरिट लेवल 8" (Spirit Level) 	• लम्बाइ: 8" • एल्युमिनियम खण्डबाट बनेको 3 प्लास्टिक शीशीहरू लगाइएको । 180° मा सतह जाँच गर्न एक शीशी शीर्षमा फिट गरिएको, 90° पर्खाल सतह र 45° कोणको लागि फरक फरक शीशी भयको । लम्बाइ १२ इन्ची र तौल ०।१२५ केजी
६९.	2mm Wire mesh (2m/pc)- तार मेश	• सामग्री: २२ गेज स्टील तार • मेसको आकार: २mm वर्गाकार (Square Clear Windows) • उचाइ: ९० से.मि • लम्बाइ: प्रति टुक्रा २ मि • गुणस्तर: टिकाउ, मजबुत, खिया प्रतिरोधी
७०.	4mm Wire mesh (2mtr/ pc)- तार मेश	• सामग्री: २२ गेज स्टील तार • मेसको आकार: ४ mm वर्गाकार (Square Clear Windows) • उचाइ: ९० से.मि • लम्बाइ: प्रति टुक्रा २ मि • गुणस्तर: टिकाउ, मजबुत, खिया प्रतिरोधी
७१.	मेजरिङ टेप 30m (Measuring Tape 30m)	• लम्बाइ: 30 मिटर • सामग्री: फाइबरग्लास, इन्वार (Invar) वा स्टील • गुणस्तर: उच्च गुणस्तर, कम इलास्टिक, तापमानको प्रभाव कम • मापन एकाइ: सेन्टिमिटर (CM) र इन्च (Inch) • डिजाइन: टिकाउ, लामो समयसम्म प्रयोग योग्य

सि.नं.	सामाग्रीहरुको नाम	प्राविधिक विशिष्टीकरण (Technical specification)
७२.	स्टील सिजर (Steel Scissor)	• P-१७ A HS कोड: 8203 • तौल: ०.११५ के जी (५ इन्च लामो) • उपलब्ध नमुना अनुसार
७३.	टेफलोन कभर 7"x7" (Teflon Cover)	• हीट-रेसिस्टेन्ट, साइज: 150mm×150mm • ताप प्लेट व्यास अनुसार फिट, मोटाई नमुना अनुसार • सिलाइको धागो टेफलोनको नै हुनु पर्ने छ
७४.	थर्मोक्रोम क्रेयोन (Thermochrome Crayon)	• सामग्री: उच्च गुणस्तरको थर्मोक्रोम • तापमान सहनशीलता: अधिकतम 220°C • रङ: हरियो • गुणस्तर: टिकाउ, तापमान अनुसार रङ परिवर्तन गर्ने • उपयोग: ताप प्लेट वा सतहको तापक्रम संकेत, निरीक्षण र मार्किङ कार्यमा प्रयोग, • अधिकतम तापमान: 220°C
७५.	ह्याक सॉ फ्रेम (Hack Saw Frame)	• सामग्री: उच्च गुणस्तरको स्टील वा अलुमिनियम • लम्बाइ: 300mm ब्लेड अनुसार एड्जस्टेबल हुने • डिजाइन: हल्का, टिकाउ, प्रयोगकर्ता अनुकूल • फीचर: ब्लेड टेन्सन समायोजन योग्य, ह्यान्डल सुरक्षित पकडका लागि डिजाइन
७६.	ह्याक सॉ ब्लेड (Hack Saw Blade)	• लम्बाइ: 300mm, दुईपक्षीय दाँत, चौडाइ: 12mm
७७.	टुलबक्स ताला (Toolbox Lock, 50mm)	• साइज: 50mm • सामग्री: ब्रास वा स्टील • गुणस्तर: उच्च गुणस्तर, टिकाउ र नभाचिने • डिजाइन: सुरक्षित, प्रयोगकर्ता अनुकूल
७८.	तिरपाल (Tarpaulins, 16'x24')	• साइज: 16ft x 24ft • सामग्री: HDPE (High-Density Polyethylene) • GSM: 200 • ढाँचाः उच्च घनत्व बुनेको PE, डबल साइड कोटिङ • गुणस्तर: टेन्साइल-रेसिस्टेन्ट, टिकाउ, वाटरप्रूफ, सबै मौसममा प्रयोग योग्य • HDPE, साइज: 16ft x 24ft, GSM: 200 • उच्च घनत्व PE, डबल साइड कोटिङ
७९.	Angle pole (एंगल पोल)	• डिजाइन (Design): संलग्न नक्सा अनुसार निर्माण गर्नु पर्ने, • सामग्री: स्टील एंगल • साइज: 40mm x 40mm x 5mm (चौडाइ x चौडाइ x मोटाई) • लम्बाइ: 200cm • पेन्टिङ: रेड अक्साइड कोट पछि ब्ल्याक जापान पेन्ट को २ कोट गरिएको • गुणस्तर: स्मूथ फिनिशिङ, टिकाउ, मजबुत, खिया प्रतिरोधी
८०.	Angle pole for gate (एंगल पोल गेट को लागि)	• डिजाइन (Design): संलग्न नक्सा अनुसार निर्माण गर्नु पर्ने, • सामग्री: स्टील एंगल • साइज: 40mm x 40mm x 5mm (चौडाइ x चौडाइ x मोटाई) • लम्बाइ: 200cm • पेन्टिङ: रेड अक्साइड कोट पछि ब्ल्याक जापान पेन्ट को २ कोट गरिएको • गुणस्तर: स्मूथ फिनिशिङ, टिकाउ, मजबुत, खिया प्रतिरोधी
८१.	Corner Pole(कर्नर पोल)	• डिजाइन (Design): संलग्न नक्सा अनुसार निर्माण गर्नु पर्ने, • सामग्री: स्टील एंगल • साइज: 40mm x 40mm x 5mm (चौडाइ x चौडाइ x मोटाई) • लम्बाइ: 200cm

सि.नं.	सामाग्रीहरुको नाम	प्राविधिक विशिष्टीकरण (Technical specification)
		• पेन्टिङ: रेड अक्साइड कोट पछि ब्ल्याक जापान पेन्ट को २ कोट गरिएको • गुणस्तर: स्मूथ फिनिशिङ, टिकाउ, मजबुत, खिया प्रतिरोधी
८२.	Bracing Pole(ब्रेसिंग पोल)	• डिजाइन (Design): संलग्न नक्सा अनुसार निर्माण गर्नु पर्ने, • सामग्री: स्टील एंगल • साइज: 40mm x 40mm x 5mm (चौडाइ x चौडाइ x मोटाई) • लम्बाइ: 190 cm • पेन्टिङ: रेड अक्साइड कोट पछि ब्ल्याक जापान पेन्ट को २ कोट गरिएको • गुणस्तर: स्मूथ फिनिशिङ, टिकाउ, मजबुत, खिया प्रतिरोधी
८३.	Angle Gate (एंगल गेट)	• डिजाइन (Design): संलग्न नक्सा अनुसार निर्माण गर्नु पर्ने, • सामग्री: स्टील एंगल • साइज: 40mm x 40mm x 3mm (चौडाइ x चौडाइ x मोटाई) • पेन्टिङ: रेड अक्साइड कोट पछि ब्ल्याक जापान पेन्ट को २ कोट गरिएको • गुणस्तर: स्मूथ फिनिशिङ, उत्कृष्ट वेल्डिङ जॉइन,टिकाउ, मजबुत, खिया प्रतिरोधी
८४.	Tap stand Grid (धारा को ग्रिड)	• डिजाइन (Design): संलग्न नक्सा अनुसार निर्माण गर्नु पर्ने, • साइज: 10cm x 15cm (लम्बाइ x चौडाइ) • प्लेट मोटाई: 2mm, चौडाई २० mm • पेन्टिङ: रेड अक्साइड कोट पछि ब्ल्याक जापान पेन्ट को २ कोट गरिएको • फिनिशिङ: स्मूथ सतह, टिकाउ र मजबुत • गुणस्तर: स्मूथ फिनिशिङ, उत्कृष्ट वेल्डिङ जॉइन,टिकाउ, मजबुत, खिया प्रतिरोधी
८५.	Square Slab Frame (600x600mm inner size) (बर्गाकर स्लाब फ्रेम ६००* ६००mm)	• डिजाइन (Design): संलग्न नक्सा अनुसार निर्माण गर्नु पर्ने, • फ्रेम प्रकार: Outer र Inner दुबै वर्गाकार फ्रेम हुने, जहाँ Outer स्थायी Fixing को लागि र Inner हटाउन मिल्ने किसिमको हुनेछ। • Outer Frame Size: 600mm x 600mm • Inner Frame Size: 598mm x 598mm • सामग्री (Material): • Outer Frame: Steel angle plate size 50mm x 4mm • Inner Frame: Steel angle size 40mm x 40mm x 3mm • पेन्टिङ: रेड अक्साइड कोट पछि ब्ल्याक जापान पेन्ट को २ कोट गरिएको • गुणस्तर: स्मूथ फिनिशिङ, उत्कृष्ट वेल्डिङ जॉइन,टिकाउ, मजबुत, खिया प्रतिरोधी
८६.	Circular Slab Frame (600mm)-(गोलाकार स्लाब फ्रेम ६०० mm डाय)	• डिजाइन (Design): संलग्न नक्सा अनुसार निर्माण गर्नु पर्ने, • फ्रेम प्रकार: गोलाकार फ्रेम, तलको (Bottom) फ्रेम Fixing को लागि र माथिको (Top) फ्रेम हटाउन मिल्ने किसिमको। आकार (Size): • Bottom Frame Diameter: 600mm • Top Frame Diameter: 615mm • सामग्री (Material): Steel angle plate size 50mm x 4mm • पेन्टिङ: रेड अक्साइड कोट पछि ब्ल्याक जापान पेन्ट को २ कोट गरिएको • गुणस्तर: स्मूथ फिनिशिङ, उत्कृष्ट वेल्डिङ जॉइन,टिकाउ, मजबुत, खिया प्रतिरोधी
८७.	Information Board(सूचना पाटी)	• डिजाइन (Design): संलग्न नक्सा अनुसार निर्माण गर्नु पर्ने, • साइज (Size): 3 ft × 4 ft • सिट (Sheet): 20 Gauge (Black Iron Sheet) • फ्रेम (Frame): Angle frame 25mm × 25mm × 3mm • भर्टिकल सपोर्ट (Vertical Support): 32mm व्यास (dia.) वा 1¼" GI Pipe (Medium Class) • सपोर्टको लम्बाइ (Length of Support): 10 ft, 2 वटा (Nos.) • पेन्टिङ: रेड अक्साइड कोट पछि ब्ल्याक जापान पेन्ट को २ कोट गरिएको • गुणस्तर: स्मूथ फिनिशिङ, उत्कृष्ट वेल्डिङ जॉइन,टिकाउ, मजबुत, खिया प्रतिरोधी

सि.नं.	सामाग्रीहरुको नाम	प्राविधिक विशिष्टीकरण (Technical specification)
८८.	Toolbox with tray (टुलबक्स (भित्रि ट्रे सहित)	• डिजाइन (Design): संलग्न नक्सा अनुसार हुनु पर्ने • साइज (Size): न्यूनतम 600mm × 280mm × 280mm • सामग्री (Material): 1mm मोटाई भएको स्टील प्लेट • रङ/पेन्ट (Painting): ब्लू इनामेल पेन्ट गरिएको • लक (Locking system): सुरक्षित लक सहित (सप्लाई हुने) • गुणस्तर: स्मूथ फिनिशिङ, उत्कृष्ट वेल्डिङ जॉइन,टिकाउ, मजबुत, खिया प्रतिरोधी
८९.	Bracket(ब्राकेट)	• डिजाइन (Design): संलग्न नक्सा वा उपलब्ध नमुना अनुसार
९०.	Rectangular Manhole Cover (1350x1150mm inner size) with Metal Cover(आयातकार मेन होल कभर)	• डिजाइन (Design): संलग्न नक्सा अनुसार • फ्रेम प्रकार (Frame Type): Outer frame स्थायी (Fixed), Inner frame हटाउन मिल्ने (Removable) • Outer Frame Size: 1350 x 1150 mm, Material: 40 x 3 mm MS plate • Inner Frame Size: 1338 x 1138 mm, Material: 40 x 40 x 3 mm MS angle • Metal Cover: 3 mm मोटाईको मेटल कभर, Inner frame माथि 40 x 3 mm MS plate को support सहित जडान • पेन्टिङ: रेड अक्साइड कोट पछि ब्ल्याक जापान पेन्ट को २ कोट गरिएको • गुणस्तर: स्मूथ फिनिशिङ, उत्कृष्ट वेल्डिङ जॉइन,टिकाउ, मजबुत, खिया प्रतिरोधी
९१.	Safety Helmet (Yellow Color)(सेप्टी हेल्मेट)	• सामग्री: HDPE • रङ: पहेँलो (Yellow) • सस्पेन्सन: 4–6 point suspension • मानक: IS 2925 अनुसार • गुणस्तर: हल्का, टिकाउ • उपयोग: Construction वा पाइपलाइन कार्यमा टाउको सुरक्षाको लागि
९२.	Safety Gloves(सेफ्टी ग्लोव्स)	• सामग्री: रबर / नाइट्राइल कोटेड, भित्री कपास लिने • प्रकार: Full finger • गुणस्तर: टिकाउ, घर्षण प्रतिरोधी • उपयोग: कंक्रीट वा निर्माण कार्यमा हातको सुरक्षाको लागि
९३.	Safety Harness Belt(सेफ्टी हार्नेस बेल्ट)	• प्रकार: **Full-body harness** • सामग्री: Polyester / Nylon webbing, Alloy steel buckles • समायोजन: Adjustable straps • मानक: EN 361 / IS 3521 अनुसार • उपयोग: उच्च स्थानमा पानी आपूर्ति पाइपलाइन कार्यका लागि सुरक्षा हुने
९४.	**Rope Safety Harness** (सेफ्टी हार्नेस बेल्ट मा प्रगोग हुने डोरी)	• साइज: 10–12 mm व्यास • सामग्री: Nylon / Polyester • ब्रेकिङ स्ट्रेन्थ: न्यूनतम 22 kN • मानक: EN 1891 / IS 3521 अनुसार • उपयोग: High-rise fall protection कार्यमा सुरक्षित
९५.	Pipe Vice (1/2" to 3")-(पाइप भाइस १/२ इन्च देखि ३ इन्च)	• क्ल्याम्पिङ क्षमता (Pipe Clamping Capacity): ½ इञ्चदेखि 3 इञ्च व्याससम्मको पाइप समात्न सक्ने क्षमता। • Body Material: उच्च गुणस्तरको स्टील वा कास्ट आइरन, बलियोपन र टिकाउपन। • Jaw Material: हार्डेन र टेम्पर्ड स्टील, दाँतेदार सतह (serrated) सहित, उत्कृष्ट ग्रिप भयको । • Jaw System: प्रायः बदल्न मिल्ने (Replaceable Jaws) किसिमको। • तौल (Weight): 5.0 kg देखि 6.4 kg सम्म, पर्याप्त स्थिरता र पोर्टेबिलिटीका लागि उपयुक्त।

<table>
<tr><th>सि.नं.</th><th>सामाग्रीहरुको नाम</th><th>प्राविधिक विशिष्टीकरण (Technical specification)</th></tr>
<tr><td></td><td> </td><td>• समायोजन प्रणाली (Adjustment Mechanism): स्वतः-लक हुने स्क्रु वा कपलिङ हुक मार्फत सजिलै फितलो वा कडाइ गर्न मिल्ने।
• माउन्टिङ (Mounting): Bolt-down base plate, धेरै होल सहित, सुरक्षित bench वा stand मा जडान गर्न मिल्ने।
• सतह फिनिशिङ (Surface Finish): जंग प्रतिरोधी कोट वा उपचार, कार्यशाला वा फिल्ड वातावरणमा लामो समय टिक्ने।
• फिनिशिङ: स्मूथ, मजबुत र लामो समय प्रयोगका लागि उपयुक्त</td></tr>
<tr><td>९६.</td><td>Chain Pully (चेन पुल्ली)</td><td>• प्रकार (Type): म्यानुअल अपरेसन (Hand Chain)
• रेटेड लोड क्षमता (Rated Load Capacity): 0.5 टन, सिंगल फल भेरियन्ट
• स्ट्यान्डर्ड लिफ्ट उचाइ (Standard Lift Height): 3–6 मिटर
• लोड चेन सामग्री (Load Chain Material): उच्च-टेन्साइल, हीट-ट्रिटेड अलोय स्टील, सामान्यतया Grade 80, IS 6216/3109 अनुसार
• ह्यान्ड चेन सामग्री (Hand Chain Material): माइल्ड स्टील वा अलोय स्टील, IS 2426 अनुसार
• फ्रेम/बडी (Frame/Body): हेभी ड्युटी स्टील प्लेट वा कास्ट स्टील; बोल्टेड वा वेल्डेड असेम्बली
• गियर मेकानिज्म (Gear Mechanism): Spur, Helical वा Worm gears, मेसिन-कटिङ, टिकाउ र स्मूथ अपरेसनको लागि
• हुक (Hooks): फोर्ज्ड स्टील, हीट-ट्रिटेड, सामान्यतया सेफ्टी लेच र स्विभल डिजाइन सहित, ट्विस्ट रोक्ने व्यवस्था</td></tr>
<tr><td>९७.</td><td>Ratchet Die Set 1/2"-1"(डाई सेट))

 </td><td>• साइज रेंज: ½"–1"
• डाई सेट- IS:16176:2014 भयको)
• P-111 HS कोड: 8205
• रातो रङ्ग कोड गरिएको हेभी डयूटीमा
• मानक टेपर पाइप थ्रेडिङ; एक कट मा थ्रेडिङ पूरा गर्ने।
• सबै सेटमा IS:16176 कोरेको
<table><tr><td>उत्पादन। नम्बर</td><td>111 G - जी</td></tr><tr><td>साइज (मिमी/इन्चा)</td><td>१५ (१/२'') देखि ५०(२'')</td></tr><tr><td>तौल (किलोग्राम)</td><td>१५.५ के जी</td></tr></table>• सामग्री: हार्डेन एलोय स्टील डाइज
• ह्यान्डल: Ratchet handle सहित
• उपयोग: G.I. र M.S. पाइपमा BSPT/NPT थ्रेड काट्न उपयुक्त
• टिकाउ क्यारिङ केसमा आपूर्ति, आवश्यक अनुसार पूर्ण सेट</td></tr>
<tr><td>९८.</td><td>Ratchet Die Set 1/4"-2"(डाई सेट)</td><td>• साइज रेंज: 1/4"-2"
• डाई सेट- IS:16176:2014 भयको)
• P-111 HS कोड: 8205
• रातो रङ्ग कोड गरिएको हेभी डयूटीमा
• मानक टेपर पाइप थ्रेडिङ; एक कट मा थ्रेडिङ पूरा गर्ने।
• सबै सेटमा IS:16176 कोरेको
<table><tr><td>उत्पादन। नम्बर</td><td>111 G - जी</td></tr><tr><td>साइज (मिमी/इन्चा)</td><td>१५ (१/२'') देखि ५०(२'')</td></tr><tr><td>तौल (किलोग्राम)</td><td>१५.५ के जी</td></tr></table></td></tr>
</table>

<table>
<tr><th>सि.नं.</th><th>सामाग्रीहरुको नाम</th><th>प्राविधिक विशिष्टीकरण (Technical specification)</th></tr>
<tr><td></td><td></td><td>• सामग्री: हार्डेन एलोय स्टील डाइज
• ह्यान्डल: Ratchet handle सहित
• उपयोग: G.I. र M.S. पाइपमा BSPT/NPT थ्रेड काट्न उपयुक्त
• टिकाउ क्यारिङ केसमा आपूर्ति, आवश्यक अनुसार पूर्ण सेट</td></tr>
<tr><td>९९.</td><td>Pipe Cutter, capacity ½"–3" (पाइप कटर)
 </td><td>• पाइप कटर (जीआई पाइपको लागि)
• P-118
• एचएस कोड: 8203
• एसजी आइरन कास्टेड बडी पाइप कटरमा एउटा काट्ने पाङ्ग्रा र दुईवटा गाइड रोलर भएको
• लामो ह्यान्डल क्षमता सम्म काट्न को लागी पाइप को विभिन्न आकार मा छिटो, सजिलो र समायोज्य गर्न सकिने
• क्षमता (Capacity): ½"–3" (15–80 mm) पाइप काट्न सक्षम
• प्रकार (Type): Heavy-duty Pipe Cutter
• बडी (Body): Malleable / Ductile Cast Iron, टिकाउ र मजबुत
• ह्यान्डल (Handle): Ergonomic handle, प्रयोगमैत्री
• कटिङ व्हील (Cutting Wheels): Hardened Alloy Steel, रिप्लेसेबल
• Completeness: आवश्यक अनुसार पूर्ण सेट
• गुणस्तर (Quality): टिकाउ, लामो समय प्रयोग योग्य, सुरक्षित
<table><tr><td>उत्पादना नम्बर</td><td>118B</td><td>118C</td></tr><tr><td>साइज (मिमी/इन्चा)</td><td>½ - 2</td><td>½ -3</td></tr><tr><td>तौल (किलोग्राम)</td><td>2.200</td><td>4.400</td></tr></table></td></tr>
</table>

फलामे निर्माण सामाग्रीहरुको रेखाचित्र (Drawings)

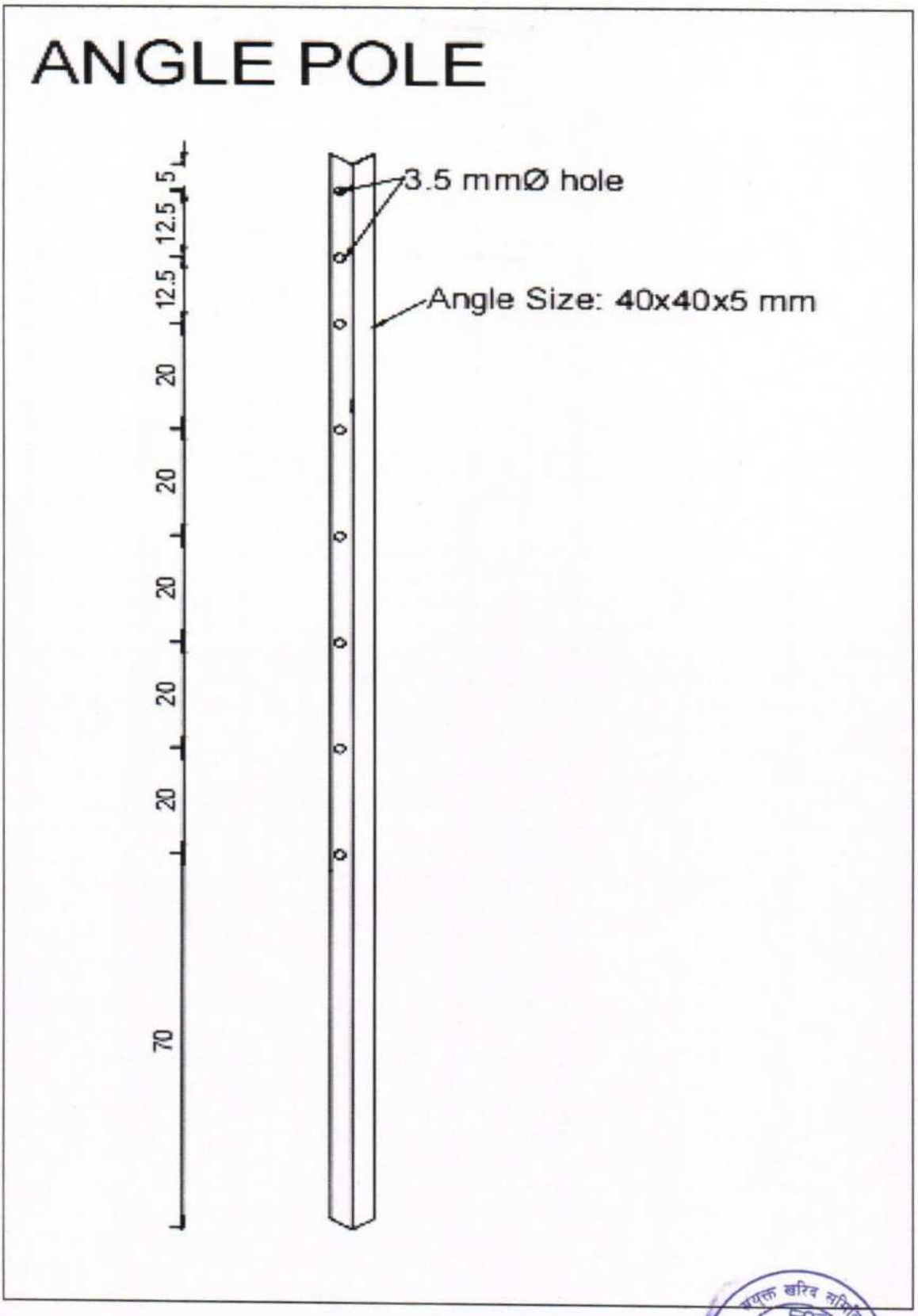

CORNER ANGLE POLE

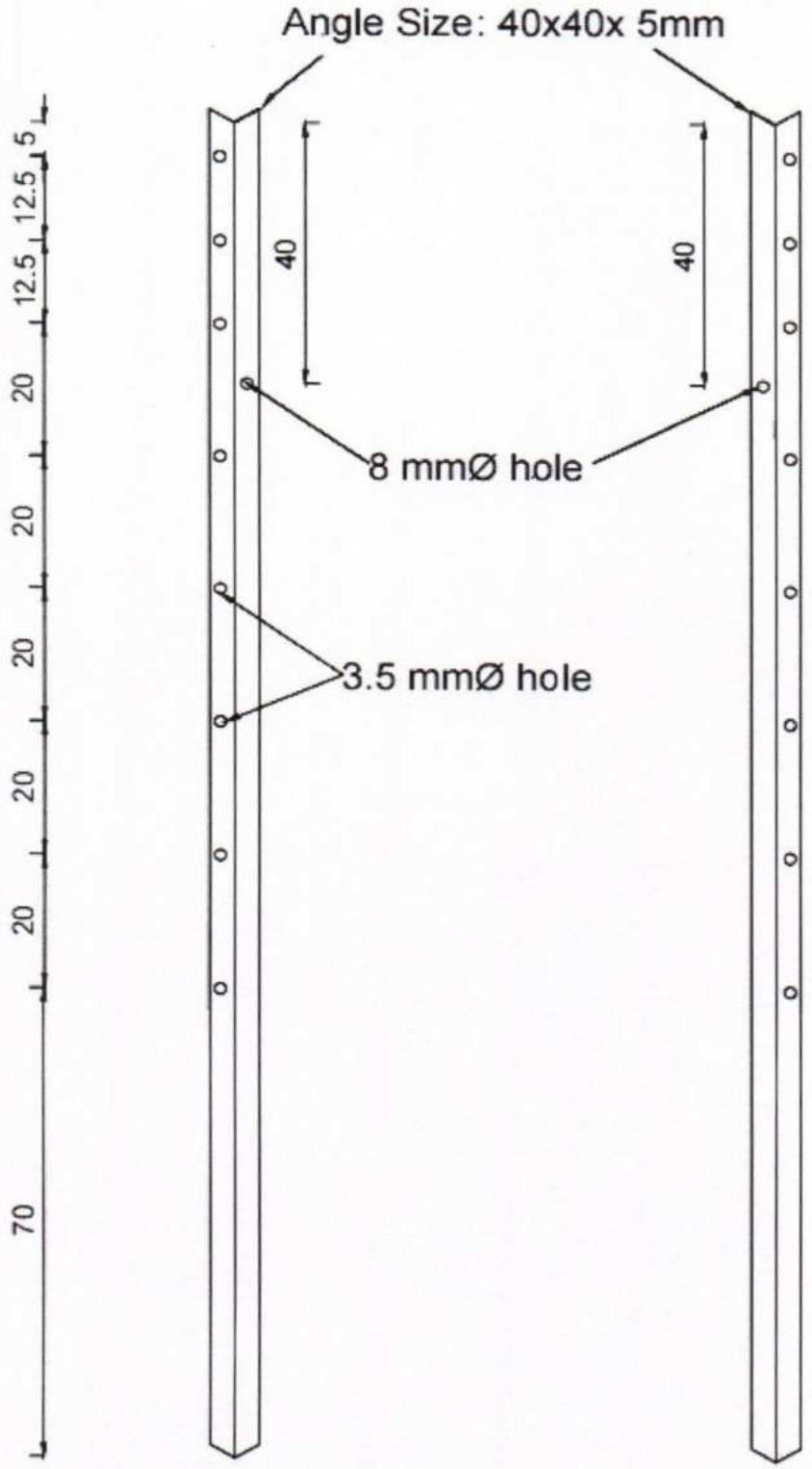

Bracing Angle Pole

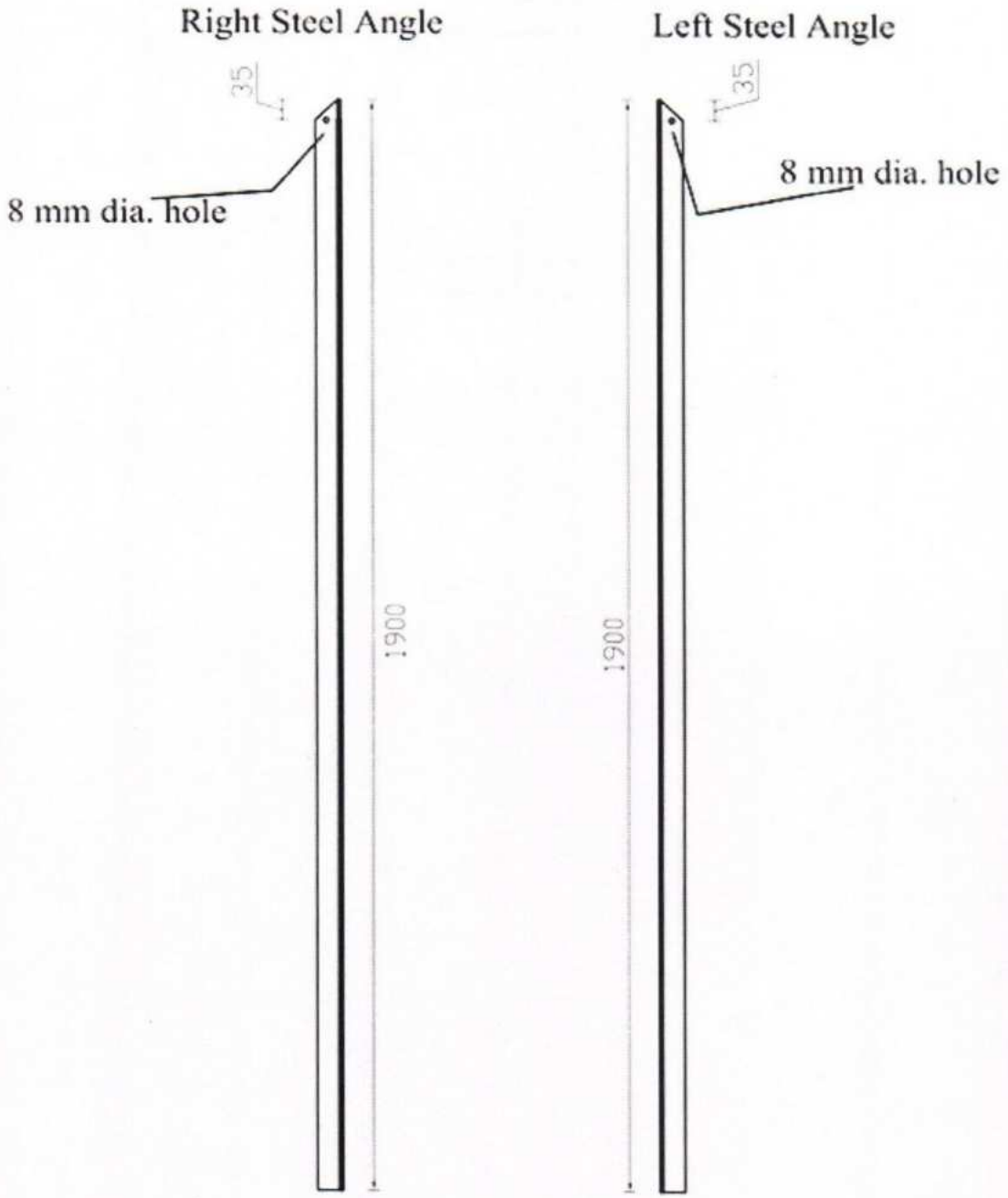

Note: All the dimensions are in MM, otherwise specified
Scale: 1:10
Angle Size: 40x40x5 mm

Square Slab Frame (600x600mm inner size) (बर्गाकर स्लाब फ्रेम ६००* ६००mm)

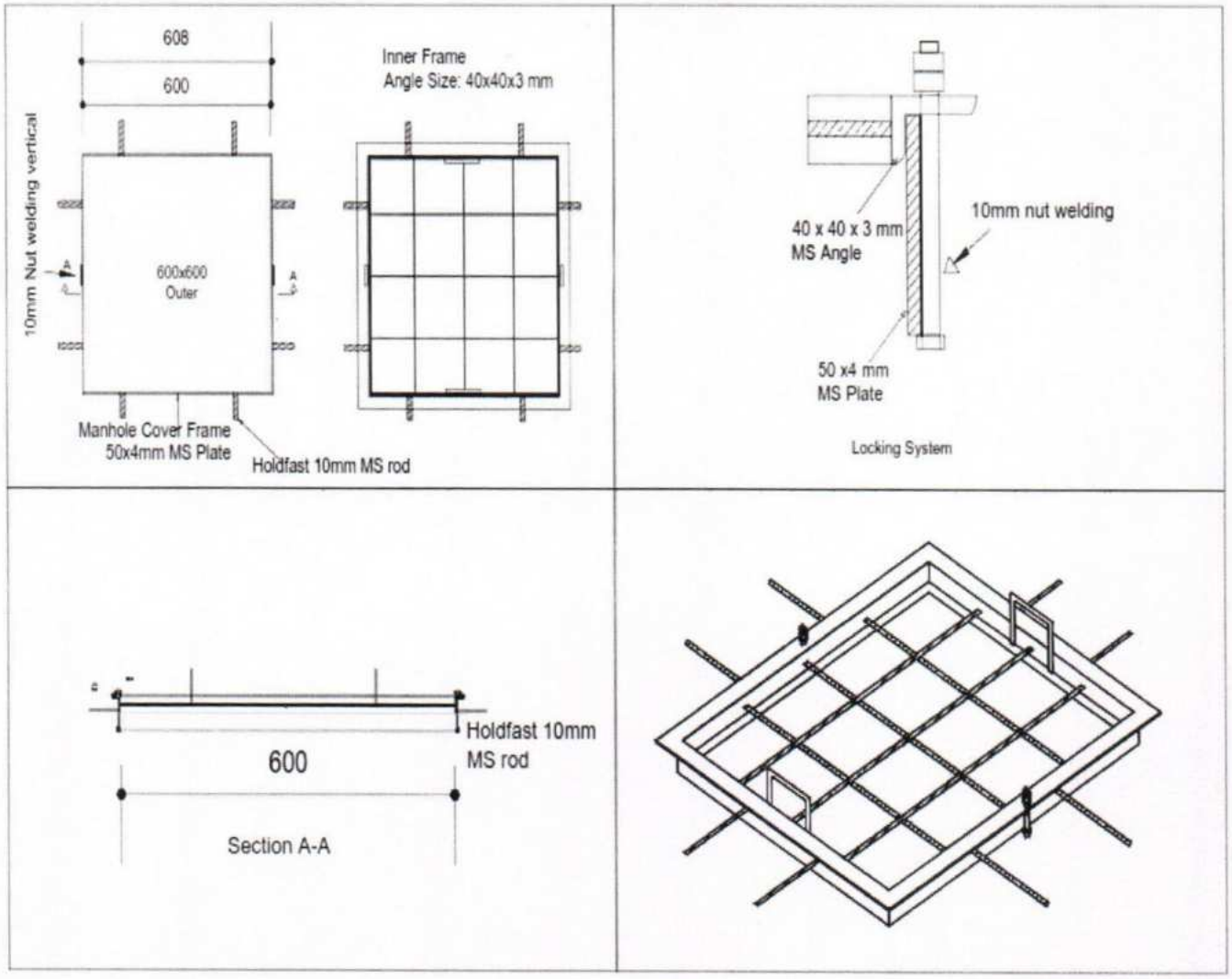

Circular Slab Frame (600mm)-(गोलाकार स्लाब फ्रेम ६०० mm डाय)

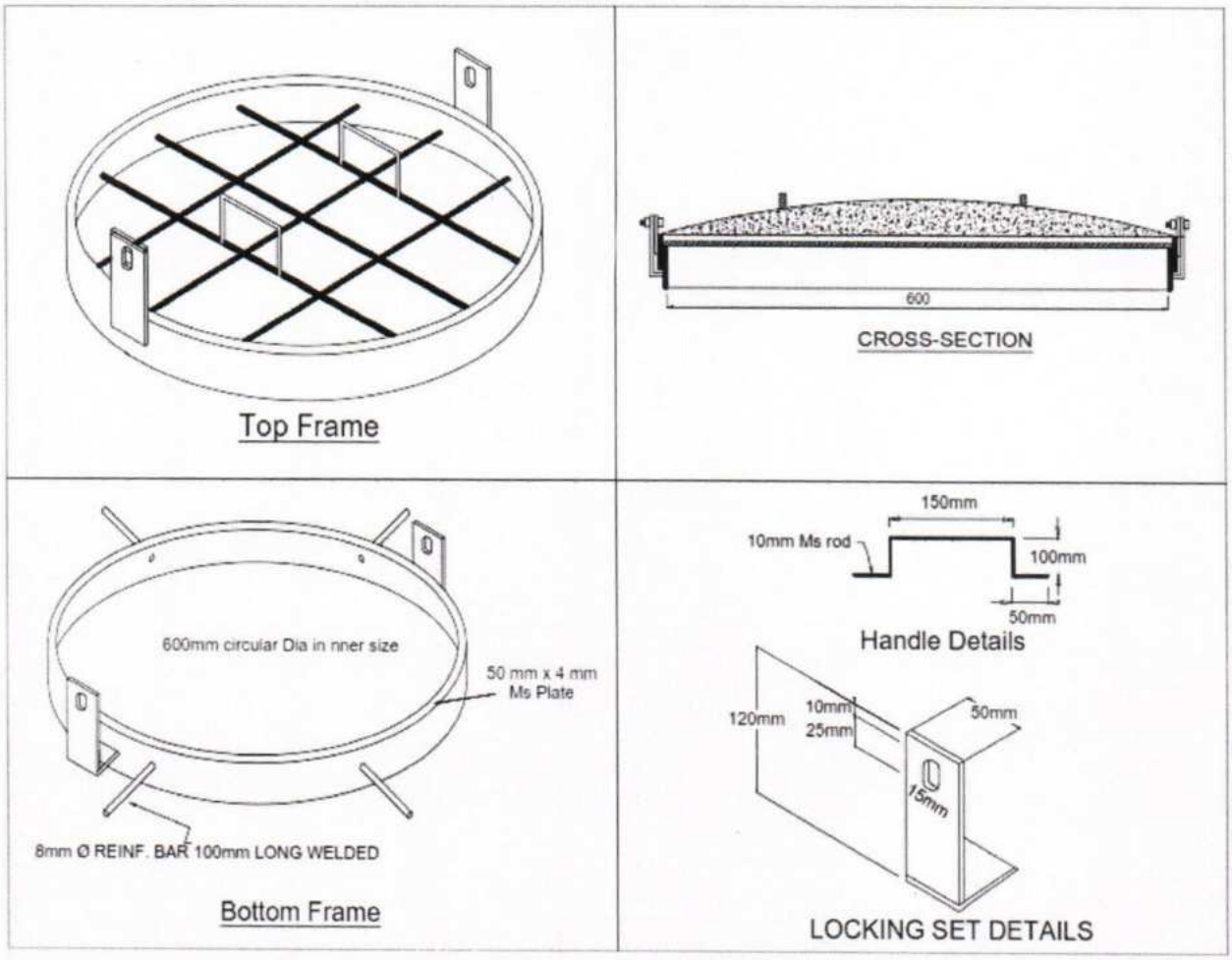

Rectangular Manhole Cover (1350x1150mm inner size) with Metal Cover(आयातकार मेन होल कवर)

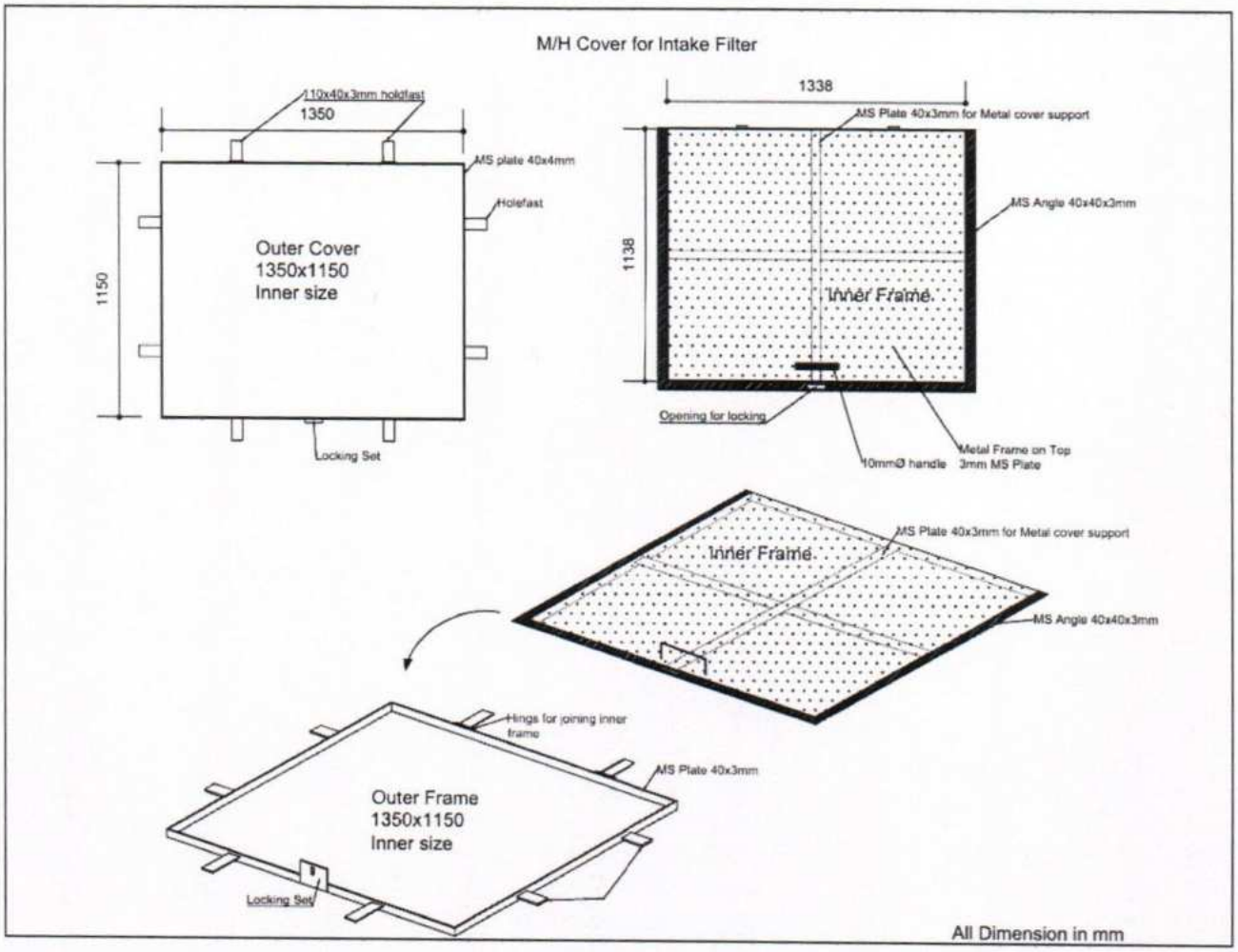

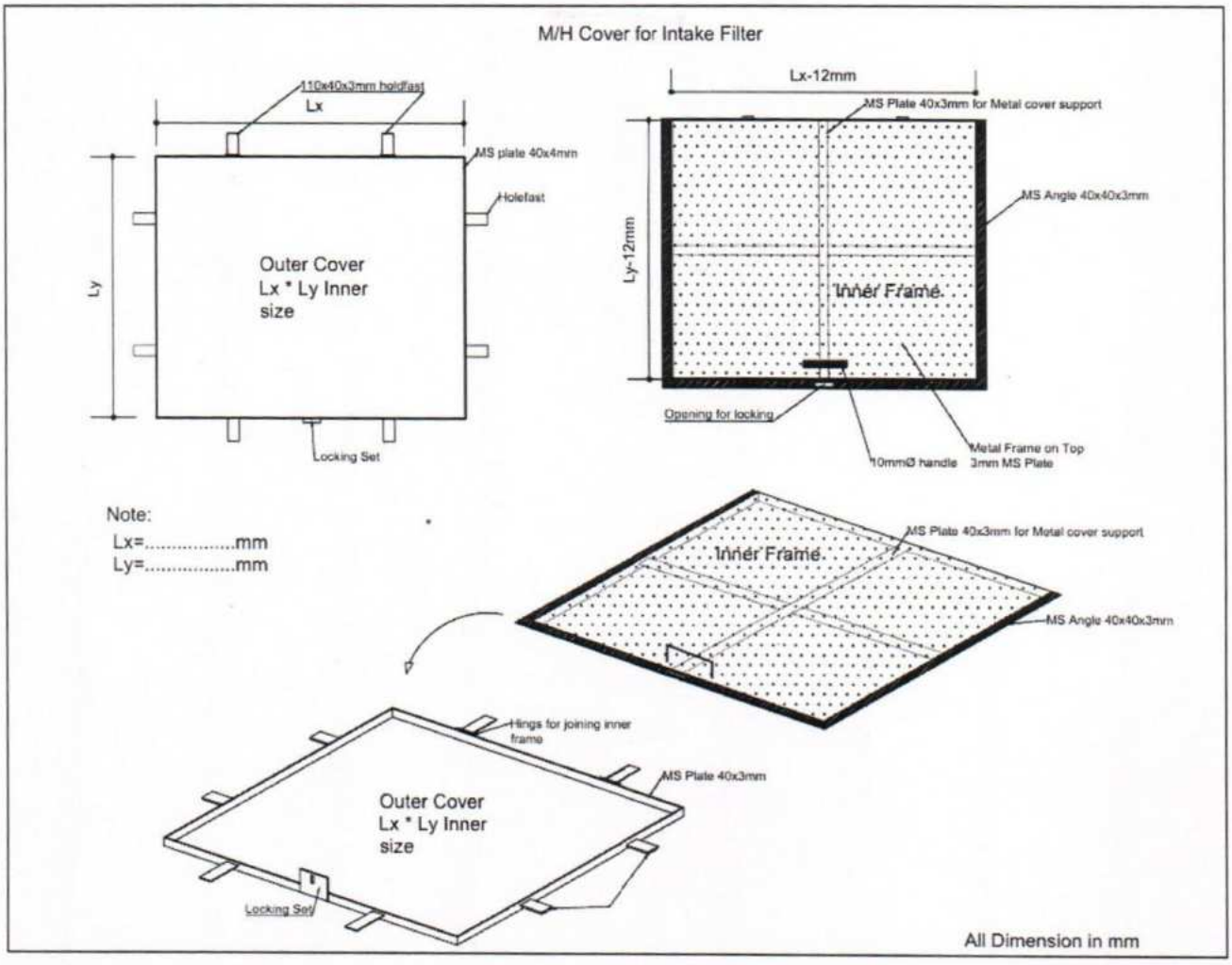
M/H Cover for Intake Filter
110x40x3mm holdfast
Lx
MS plate 40x4mm
Holefast
Ly
Outer Cover
Lx * Ly Inner
size
Locking Set
Lx-12mm
MS Plate 40x3mm for Metal cover support
MS Angle 40x40x3mm
Ly-12mm
Inner Frame
Opening for locking
10mmØ handle
Metal Frame on Top
3mm MS Plate
Note:
Lx=.....mm
Ly=.....mm
MS Plate 40x3mm for Metal cover support
Inner Frame
MS Angle 40x40x3mm
Hings for joining inner
frame
MS Plate 40x3mm
Outer Cover
Lx * Ly Inner
size
Locking Set
All Dimension in mm

Angle Gate (एंगल गेट)

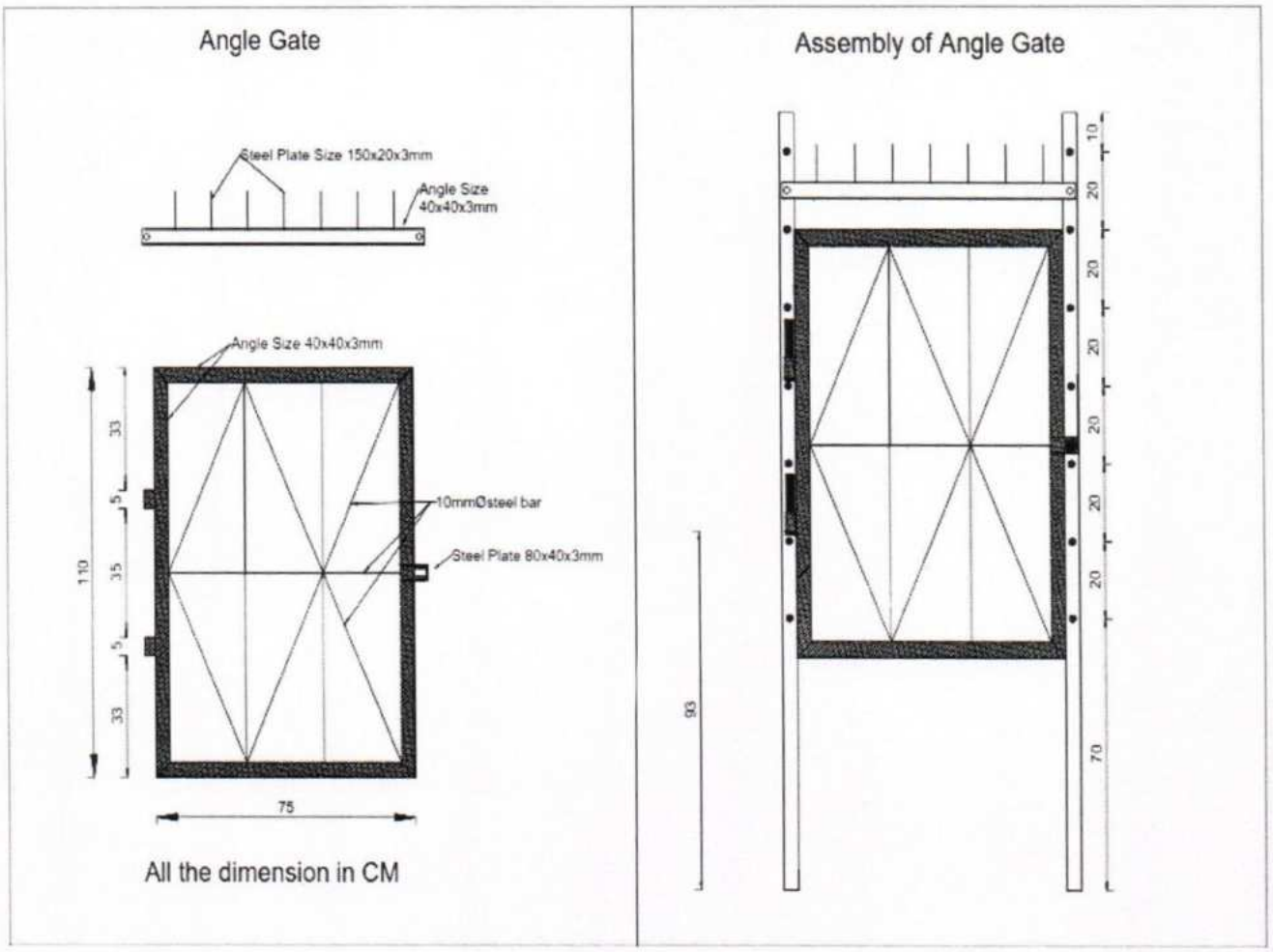

Tap stand Grid (धारा को ग्रिड)

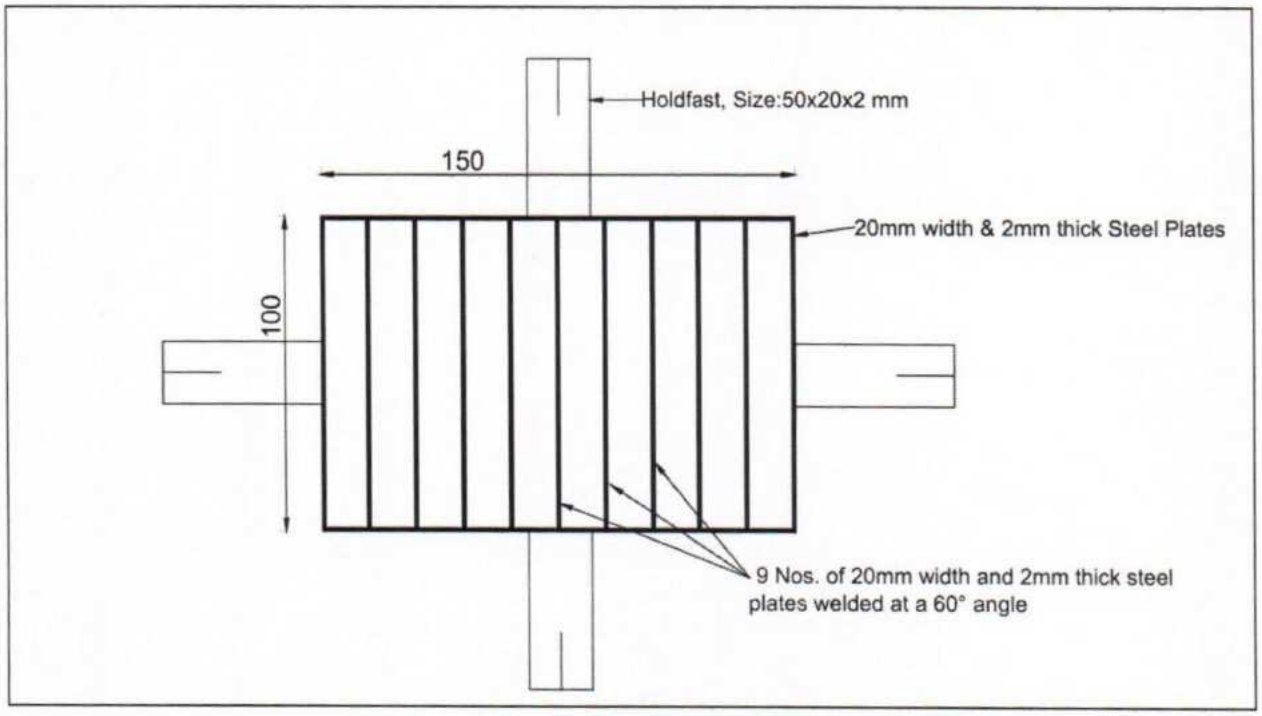

Iron Bracket ½" & ¾"

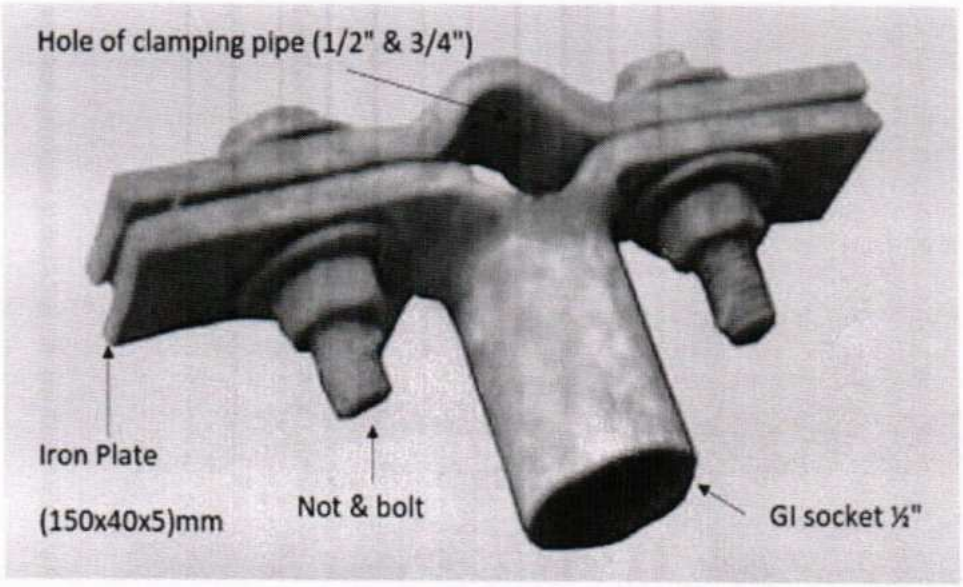

Tool box with tray (600mm x 280mm x 280mm)

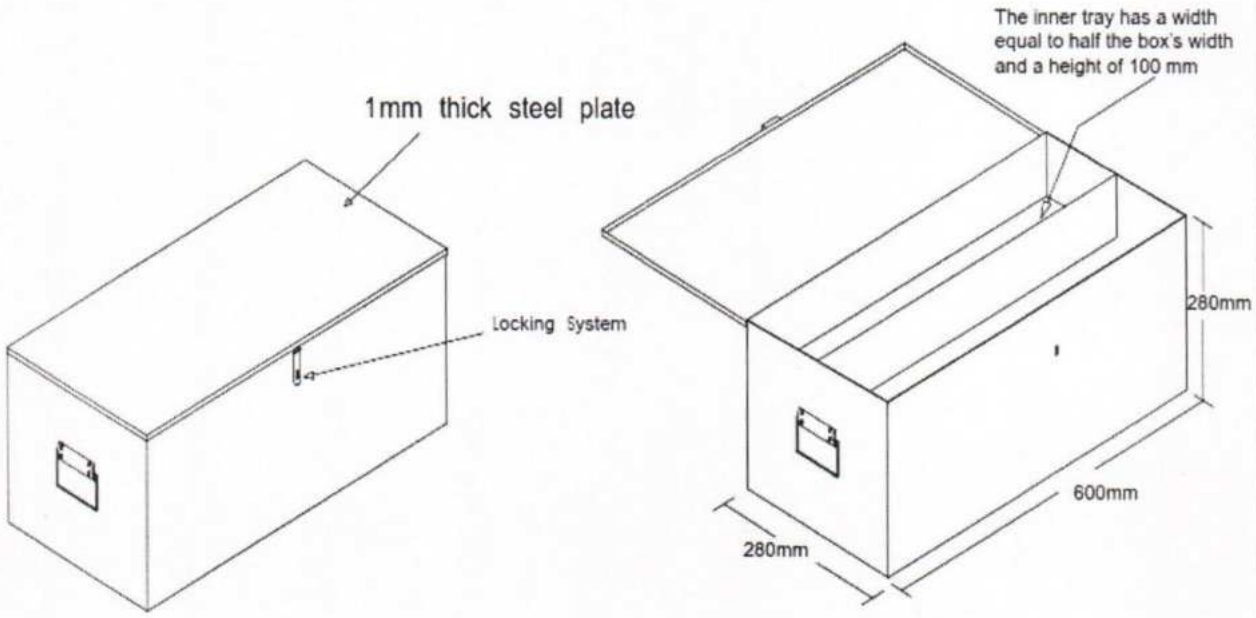

Note: (Material: 1mm thick steel plate, blue enamel painted, locally made)

खण्ड ७

७.१ बोलपत्र फारम र मूल्य तालिका

७.१.१ सिलवन्दी दरभाउपत्र पेश गरेको निवेदन

मिति: .....

श्री ..... संयुक्त खरिद समिति,

..... नगरपालिका/गाउँपालिका

महोदय,

हाम्रो मन्जुरी भएकोले यो सिलवन्दी दरभाउपत्र पेश गरेका छौ ।

- यो सिलवन्दी दरभाउपत्रको मान्य अवधि सिलवन्दी दरभाउपत्र पेश गर्ने तोकिएको अन्तिम मिति देखि **७५ दिन** रहने छ ।
- यो सिलवन्दी दरभाउपत्र र खरिदकर्ताबाट दिईएको सिलवन्दी दरभाउपत्र स्वीकृतिको पत्रले हामी दुई सम्झौता गर्न बाध्य हुनेछौ ।
- हाम्रो सिलवन्दी दरभाउपत्र स्वीकृत भएमा हामी आपूर्ति तालिका बमोजिम सामाग्री आपूर्ति गर्नेछौ साथै कार्यसम्पादन गर्ने सुनिश्चतता स्वरुप कुल सम्झौता रकमको **५ प्रतिशत** रकम बराबरको कार्यसम्पादन जमानत खरिदकर्ताले माग गरे अनुसारको ढाँचामा उपलब्ध गराउने छौं ।
- प्रस्तुत कामको लागि सवैभन्दा घटी कबोल गर्ने वा कुनै पनि दरभाउपत्रदाताको सिलवन्दी दरभाउपत्र स्विकृत गर्न खरिदकर्ता बाध्य नभएको कुरा हामीले बुझेका छौं ।
- **हामी खरिद कारबाहीमा भाग लिन अयोग्य नभएको, प्रस्तावित खरिद कारबाहीमा आफ्नो स्वार्थ नबाझिएको र सम्वन्धित पेशा वा व्यवसाय सम्बन्धी कसूरमा सजाय नपाएको घोषणा गर्दछौ ।**
- साथै माग गरिए वमोजिमका कागजातहरु सिलवन्दी दरभाउपत्रसाथ संलग्न गरी पेश गरेका छौं ।

भवदिय

हस्ताक्षर:.....

हस्ताक्षर गर्ने आधिकारिक व्यक्ति वा प्रतिनिधिको नाम: .....

पद ....

फर्म, संस्था वा कम्पनीको नाम: .....

फर्म, संस्था वा कम्पनीको छाप:.....

संयुक्त खरिद समिति

७.१.२ सामाग्रीको परिमाण सहितको मूल्यसूचि

(सामाग्रीको दर प्रस्ताव गर्दा तोकिएको स्थान सम्मको ढुवानी, लोडिङ, अनलोडिङ, वीमा सहित सम्पुर्ण लागत समावेस गरिएको हुनु पर्ने छ)

सि.नं.	सामाग्रीहरुको नाम	इकाई	परिमाण	प्रस्ताव गरिएको मुल्य सुचि (इकाई दर मु.अ.कर वाहेक)		जम्मा रकम	कैफियत
				अंकमा	अक्षरमा		
समुह क : एच.डि.पि. पाइप, जि.आई. पाइप, जि.आई./व्रास फिटिङ्ग, औजार, अन्य साामाग्रीहरु (रड, ग्याविन तार, काँडेतार, वाइडिङ्ग तार, कुखुरेजाली, टंकी इत्यादि)							
1	Rebar (10mm)-Sariya	Kg	1,010.77				
2	Rebar (8mm)-Sariya	Kg	605.78				
3	Binding wire	Kg	65.97				
4	Plain wire (3.5mm) Heavy	Kg	643.57				
5	Chicken wire mesh 22 g	Mtr.	725.39				
6	Polythene Sheet(white)	Sq.M	204.95				
7	Barbed Wire	Kg	545.05				
8	GI Mesh Wire (1m width)	Mtr.	436.70				
9	Gate Lock (Tala 50mm)	No	33				
10	GI sheet Plain (3'x7')	Pc	15				
11	Cement Paint (White)	Kg	98.61				
12	Machine Made Gabion Box (3x1x1)	No	6				

संयुक्त खरिद समिति

सि.नं.	सामाग्रीहरुको नाम	इकाई	परिमाण	प्रस्ताव गरिएको मुल्य सुचि (इकाई दर मु.अ.कर वाहेक)		जम्मा रकम	कैफियत
				अंकमा	अक्षरमा		
13	Nails 2"	Kg	5.96				
14	Nut Bolts (8mm)-galvanize	No	330				
15	500 Liters PE Tank	No	2				
16	HDPE (PE-100) PN12.5, SDR 11, DN-20	Mtr.	1,420				
17	HDPE (PE-100) PN16, SDR 9, DN-20	Mtr.	1,200				
18	HDPE (PE-100) PN10, SDR 13.6, DN-25	Mtr.	3,820				
19	HDPE (PE-100) PN12.5, SDR 11, DN-25	Mtr.	3,015				
20	HDPE (PE-100) PN16, SDR 9, DN-25	Mtr.	180				
21	HDPE (PE-100) PN10, SDR 13.6, DN-32	Mtr.	5,896				
22	HDPE (PE-100) PN6, SDR 21, DN-40	Mtr.	80				
23	HDPE (PE-100) PN10, SDR 13.6, DN-40	Mtr.	1,757				
24	HDPE (PE-100) PN6, SDR 21, DN-50	Mtr.	822				
25	HDPE (PE-100) PN10, SDR 13.6, DN-50	Mtr.	1,215				
26	HDPE (PE-100) PN6, SDR 21, DN-63	Mtr.	443.50				

संयुक्त खरिद समिति

सि.नं.	सामाग्रीहरुको नाम	इकाई	परिमाण	प्रस्ताव गरिएको मुल्य सुचि (इकाई दर मु.अ.कर वाहेक)		जम्मा रकम	कैफियत
				अंकमा	अक्षरमा		
27	HDPE (PE-100) PN10, SDR 13.6, DN-63	Mtr.	978.50				
28	HDPE (PE-100) PN16, SDR 9, DN-63	Mtr.	369.50				
29	G.I. Pipe (1/2") - MC	Mtr.	96.30				
30	G.I. Pipe (3/4") - MC	Mtr.	29.74				
31	G.I. Pipe (1") - MC	Mtr.	67.80				
32	G.I. Pipe (1-1/4") - MC	Mtr.	91.04				
33	G.I. Pipe (1-1/2") - MC	Mtr.	20.55				
34	G.I. Pipe (2") - MC	Mtr.	439.70				
35	GI Pipe Threading Cost (Threading lists see in annex II)	LS	1				
36	HDPE Saddle with 20mm Branch (25x20)	Pc.	53				
37	HDPE Saddle with 20mm Branch (32x20)	Pc.	20				
38	HDPE Saddle with 20mm Branch (40x20)	Pc.	18				
39	HDPE Saddle with 20mm Branch (50x20)	Pc.	5				
40	HDPE Saddle with 20mm Branch (63x20)	Pc.	188				

सि.नं.	सामाग्रीहरुको नाम	इकाई	परिमाण	प्रस्ताव गरिएको मुल्य सुचि (इकाई दर मु.अ.कर वाहेक)		जम्मा रकम	कैफियत
				अंकमा	अक्षरमा		
41	G.I. Elbow (1/2")	Pc.	617				
42	G.I. Elbow (3/4")	Pc.	25				
43	G.I. Elbow (1")	Pc.	28				
44	G.I. Elbow (1-1/4")	Pc.	10				
45	G.I. Elbow (1-1/2")	Pc.	7				
46	G.I. Elbow (2")	Pc.	100				
47	G.I. Nipple-100mm Long (1/2")	Pc.	131				
48	G.I. Nipple-100mm Long (3/4")	Pc.	19				
49	G.I. Nipple-100mm Long (1")	Pc.	33				
50	G.I. Nipple-100mm Long (1-1/4")	Pc.	19				
51	G.I. Nipple-100mm Long (1-1/2")	Pc.	20				
52	G.I. Nipple-100mm Long (2")	Pc.	118				
53	G.I. Nipple-300 mm long (1/2")	Pc.	274				
54	G.I. Nipple-250 mm long (1/2")	Pc.	274				

सि.नं.	सामाग्रीहरुको नाम	इकाई	परिमाण	प्रस्ताव गरिएको मुल्य सुचि (इकाई दर मु.अ.कर वाहेक)		जम्मा रकम	कैफियत
				अंकमा	अक्षरमा		
55	G.I. Nipple-1000 mm long (1/2")	Pc.	274				
56	G.I. Socket (1/2")	Pc.	794				
57	G.I. Socket (3/4")	Pc.	4				
58	G.I. Socket (1")	Pc.	11				
59	G.I. Socket (1-1/4")	Pc.	7				
60	G.I. Socket (1-1/2")	Pc.	1				
61	G.I. Socket (2")	Pc.	67				
62	G.I. Equal Tee (1/2")	Pc.	29				
63	G.I. Equal Tee (3/4")	Pc.	1				
64	G.I. Equal Tee (1")	Pc.	5				
65	G.I. Equal Tee (1-1/2")	Pc.	1				
66	G.I. Equal Tee (2")	Pc.	30				
67	G.I. Unequal Tee 3/4" X 3/4" X 1/2"	Pc.	8				
68	G.I. Unequal Tee 1" X 1" X 1/2"	Pc.	8				

संयुक्त खरिद समिति

सि.नं.	सामाग्रीहरुको नाम	इकाई	परिमाण	प्रस्ताव गरिएको मुल्य सुचि (इकाई दर मु.अ.कर वाहेक)		जम्मा रकम	कैफियत
				अंकमा	अक्षरमा		
69	G.I. Unequal Tee 1-1/4" X 1-1/4" X 1/2"	Pc.	4				
70	G.I. Unequal Tee 1-1/2" X 1-1/2" X 1/2"	Pc.	7				
71	G.I. Unequal Tee 2" X 2" X 1/2"	Pc.	15				
72	G.I. End Cap (2")	Pc.	10				
73	G.I. G.I. Flange (1")	Pc.	1				
74	G.I. G.I. Flange (2")	Pc.	2				
75	G.I. End Plug (2")	Pc.	12				
76	GI Reducer 3/4" x 1/2"	Pc.	3				
77	GI Reducer 1" x 3/4"	Pc.	2				
78	GI Reducer 1" x 1/2"	Pc.	2				
79	G.I. Union 1/2"	Pc.	42				
80	G.I. Union 3/4"	Pc.	2				
81	G.I. Union 1"	Pc.	6				
82	G.I. Union 1-1/4"	Pc.	13				

सि.नं.	सामाग्रीहरुको नाम	इकाई	परिमाण	प्रस्ताव गरिएको मुल्य सुचि (इकाई दर मु.अ.कर वाहेक)		जम्मा रकम	कैफियत
				अंकमा	अक्षरमा		
83	G.I. Union 1-1/2"	Pc.	6				
84	G.I. Union 2"	Pc.	70				
85	Tank Nipple (1/2")	Pc.	2				
86	Tank Nipple (3/4")	Pc.	1				
87	Tank Nipple (1")	Pc.	4				
88	Tank Nipple (1-1/4")	Pc.	4				
89	Gate Valve (1/2")	Pc.	1				
90	Gate Valve (3/4")	Pc.	3				
91	Gate Valve (1")	Pc.	8				
92	Gate Valve (1-1/4")	Pc.	5				
93	Gate Valve (1-1/2")	Pc.	5				
94	Gate Valve (2")	Pc.	35				
95	Glove Valve (1/2")	Pc.	4				
96	Glove Valve (3/4")	Pc.	4				

सि.नं.	सामाग्रीहरुको नाम	इकाई	परिमाण	प्रस्ताव गरिएको मुल्य सुचि (इकाई दर मु.अ.कर वाहेक)		जम्मा रकम	कैफियत
				अंकमा	अक्षरमा		
97	Glove Valve (1")	Pc.	3				
98	Glove Valve (1-1/4")	Pc.	2				
99	Glove Valve (1-1/2")	Pc.	2				
100	Float Valve (1/2")	Pc.	2				
101	Float Valve (3/4")	Pc.	2				
102	Float Valve (1-1/4")	Pc.	1				
103	Flow Regulating Tee (1/2")	Pc.	99				
104	Air Valve (1/2")	Pc.	2				
105	GI/HDPE Flange (40mm x 1-1/4")	Pc.	2				
106	GI/HDPE Flange (50mm x 1-1/2")	Pc.	14				
107	GI/HDPE Flange (63mm x 2")	Pc.	38				
108	Brass Union (20mm x 1/2")	Pc.	369				
109	Brass Union (25mm x 3/4")	Pc.	17				
110	Brass Union (32mm x 1")	Pc.	26				

संयुक्त खरिद समिति

सि.नं.	सामाग्रीहरुको नाम	इकाई	परिमाण	प्रस्ताव गरिएको मुल्य सुचि (इकाई दर मु.अ.कर वाहेक)		जम्मा रकम	कैफियत
				अंकमा	अक्षरमा		
111	Brass Union (40mm x 1-1/4")	Pc.	10				
112	Brass Ferrule (1/2")	Pc.	182				
113	Brass Tap (400g)	Pc.	286				
114	Toolbox lock (Tala 50mm)	Pc	5				
115	Heating plate 5"	Pc	8				
116	Teflon cover(7"x7")	Pc	11				
117	Thermochrome crayon	Pc	11				
118	Geberit Knief	Pc	10				
119	Teflon tape	Pc	225				
120	Pipe wrench 18"	Pc	8				
121	Pipe wrench 24"	Pc	8				
122	Hack saw frame	Pc	14				
123	Hack saw blade	Pc	50				
124	Adjustable spanner 10"	Pc	9				

सि.नं.	सामाग्रीहरुको नाम	इकाई	परिमाण	प्रस्ताव गरिएको मुल्य सुचि (इकाई दर मु.अ.कर वाहेक)		जम्मा रकम	कैफियत
				अंकमा	अक्षरमा		
125	Combination plier 8"	Pc	9				
126	Shovel	Pc	18				
127	Pick axe	Pc	16				
128	Steel pan	Pc	20				
129	Crowbar (32mm Dia.)	Pc	12				
130	Sledge Hammer 10 lbs	Pc	6				
131	Sledge Hammer 1/2 lbs	Pc	13				
132	Stone Cutting Hammer	Pc	13				
133	Stone chisel 6" (32mm Dia.)	Pc	9				
134	Stone Chisel12" (32mm Dia.)	Pc	9				
135	Building trowel	Pc	12				
136	Pointing trowel	Pc	12				
137	Finishing trowel	Pc	12				
138	Mason string	Bdl	13				

सि.नं.	सामाग्रीहरुको नाम	इकाई	परिमाण	प्रस्ताव गरिएको मुल्य सुचि (इकाई दर मु.अ.कर वाहेक)		जम्मा रकम	कैफियत
				अंकमा	अक्षरमा		
139	Plumb bob line	Pc	10				
140	Steel brush	Pc	6				
141	Soft brush 4"	Pc	6				
142	File steel (rough)	Pc	6				
143	Spirit level 8"	Pc	9				
144	Mason square 6"x12"	Pc	9				
145	Measuring Tape (3m)	Pc	8				
146	Regulating Tee key	Pc	16				
147	2mm Wire mesh (2m)	Pc	10				
148	4mm Wire mesh (2m)	Pc	10				
149	Writing Brush	Pc	9				
150	Heating plate 8"	Pc	1				
151	Pipe Wrench 36"	Pc	1				
152	Measuring Tape (30m)	Pc	5				

सि.नं.	सामाग्रीहरुको नाम	इकाई	परिमाण	प्रस्ताव गरिएको मुल्य सुचि (इकाई दर मु.अ.कर वाहेक)		जम्मा रकम	कैफियत
				अंकमा	अक्षरमा		
153	Steel Scissor	Pc	9				
154	File Smooth steel	Pc	8				
155	Tarpaulins (16'x24')	Pc	9				
156	Safety Helmet(Yellow Color)	Pc	21				
157	Safety Gloves	Set	23				
					जम्मा कबोल रकम(समुह क)		
समुह ख : फलामे निर्माण सामाग्री (फेब्रिकेटेड सामाग्रीहरु)							
158	Angle Pole	No	179				
159	Angle Pole for Gate	No	66				
160	Angle Pole for Corner	No	136				
161	Angle Pole for Bracing	No	224				
162	Angle Gate	No	33				
163	Square Slab Frame (600mmx600mm)	No	83				
164	Tapstand Grid	No	285				

सि.नं.	सामाग्रीहरुको नाम	इकाई	परिमाण	प्रस्ताव गरिएको मुल्य सुचि (इकाई दर मु.अ.कर वाहेक)		जम्मा रकम	कैफियत
				अंकमा	अक्षरमा		
165	Metal Cover (1150mmx1350mm)	No	2				
166	Circular Slab Frame (600mm)	No	18				
167	Information Board	Set	5				
168	Iron Bracket 1/2"	Pc.	5				
169	Iron Bracket 3/4"	Pc.	1				
170	Iron Bracket 1"	Pc.	3				
171	Iron Bracket 1-1/4"	Pc.	1				
172	Iron Bracket 1-1/2"	Pc.	1				
173	Toolbox (empty)	Pc	5				
					जम्मा कबोल रकम(समुह ख)		
समुह ग : सिमेन्ट (ओ.पि.सि. ५३ ग्रेड)							
174	Cement OPC 53	Bag	1,331				
					जम्मा कबोल रकम (समुह ग)		

सि.नं.	सामाग्रीहरुको नाम	इकाई	परिमाण	प्रस्ताव गरिएको मुल्य सुचि (इकाई दर मु.अ.कर वाहेक)		जम्मा रकम	कैफियत
				अंकमा	अक्षरमा		
					जम्मा कबोल रकम (समुह क + ख + ग)		
					भ्याट		
					कुन जम्मा रकम		

कुल जम्मा रकम अक्षरमा: ....

....

हस्ताक्षर:.....

हस्ताक्षर गर्ने आधिकारिक व्यक्ति वा प्रतिनिधिको नाम: .....

पद ....

फर्म, संस्था वा कम्पनीको नाम: .....

फर्म, संस्था वा कम्पनीको छाप:.....

खण्ड ८

८.१ सामाग्री ढुवानी तथा ढुवानी तालिका (delivery schedule and transportation)

- आपूर्तिकर्ताले तपशिलमा उल्लेखित स्थान र समयावधि भित्र सम्पुर्ण सामाग्रीहरु ढुवानी गरि सक्नु पर्ने छ।

१. **योजनाको नामः- धुर्सेनी तल्लो दलितबस्ती सोलार लिफ्ट खानेपानी तथा सरसफाइ योजना, दुल्लु ५, दैलेख**

सि.नं.	सामग्री ढुवानी गर्नु पर्ने स्थान	ढुवानी तालिका	ढुवानी गर्नु पर्ने समयावधि
	पहिलो लट		
१	**रिजु, दुल्लु नगरपालिका ०५, दैलेख** (बिरेन्द्रनगर, सुर्खेत – तल्लो डुङ्गेश्वर – रिजु) सुर्खेतबाट अनुमानित ७६ कि.मि. कालोपत्रे र ६ कि.मि. ग्राभेल सडक	**समुह क :** सम्पूर्ण सामग्री समुह ग : जम्मा माग गरिएको परिमाणको ५० प्रतिशत	कार्यादेश पाएको ३० दिन भित्र
	दोश्रो लट		
२	**रिजु, दुल्लु नगरपालिका ०५, दैलेख** (बिरेन्द्रनगर, सुर्खेत – तल्लो डुङ्गेश्वर – रिजु) सुर्खेतबाट अनुमानित ७६ कि.मि. कालोपत्रे र ६ कि.मि. ग्राभेल सडक	समुह ख : फलामे निर्माण सामाग्री (फेब्रिकेटेड सामाग्रीहरु समुह ग : बाँकी रहेको आबस्यकता अनुसार	कार्यादेश पाएको ७५ दिन भित्र

२. **योजनाको नामः - झाक्रीपुज्ने खोला तितेपाल्त खानेपानी तथा सरसफाइ योजना,दुल्लु १२, दैलेख**

सि.नं.	सामग्री ढुवानी गर्नु पर्ने स्थान	ढुवानी तालिका	ढुवानी गर्नु पर्ने समयावधि
	पहिलो लट		
१	**तितेपाल्त, दुल्लु नगरपालिका १२, दैलेख** (बिरेन्द्रनगर, सुर्खेत – माथिल्लो डुङ्गेश्वर – तितेपाल्त) सुर्खेतबाट अनुमानित ५५ कि.मि. कालोपत्रे र ५ कि.मि. ग्राभेल सडक	**समुह क :** सम्पूर्ण सामग्री समुह ग : जम्मा माग गरियको परिमाणको ५० प्रतिशत	कार्यादेश पाएको ३० दिन भित्र
	दोश्रो लट		
२	**तितेपाल्त, दुल्लु नगरपालिका १२, दैलेख** (बिरेन्द्रनगर, सुर्खेत – माथिल्लो डुङ्गेश्वर – तितेपाल्त) सुर्खेतबाट अनुमानित ५५ कि.मि. कालोपत्रे र ५ कि.मि. ग्राभेल सडक	समुह ख : फलामे निर्माण सामाग्री (फेब्रिकेटेड सामाग्रीहरु समुह ग : बाँकी रहेको आबस्यकता अनुसार	कार्यादेश पाएको ७५ दिन भित्र

३. **योजनाको नामः - कोइरालधारा धारखोला खानेपानी तथा सरसफाइ उपभोक्ता समिति, दुल्लु ३, दैलेख**

सि.नं.	सामग्री ढुवानी गर्नु पर्ने स्थान	ढुवानी तालिका	ढुवानी गर्नु पर्ने समयावधि
	पहिलो लट		
१	**तियाडीस्थान नेपा, दुल्लु नगरपालिका ०३, दैलेख** (बिरेन्द्रनगर, सुर्खेत – तल्लो डुङ्गेश्वर – तियाडीस्थान नेपा) सुर्खेतबाट अनुमानित ८१ कि.मि. कालोपत्रे र १४ कि.मि. कच्ची सडक	**समुह क :** सम्पूर्ण सामग्री समुह ग : जम्मा माग गरियको परिमाणको ५० प्रतिशत	कार्यादेश पाएको ३० दिन भित्र
	दोश्रो लट		

२	**तियाडीस्थान नेपा, दुल्लु नगरपालिका ०३, दैलेख** (बिरेन्द्रनगर, सुर्खेत – तल्लो डुङ्गेश्वर – तियाडीस्थान नेपा) सुर्खेतबाट अनुमानित ८१ कि.मि. कालोपत्रे र १४ कि.मि. कच्ची सडक	समुह ख : फलामे निर्माण सामाग्री (फेब्रिकेटेड सामाग्रीहरु समुह ग : बाँकी रहेको आबस्यकता अनुसार	कार्यादेश पाएको ७५ दिन भित्र

४. **योजनाको नाम: - गोत्री माझगाउ खानेपानी तथा सरसफाइ (बहुउपयोगी) योजना,महावु ५, दैलेख**

सि.नं.	सामग्री ढुवानी गर्नु पर्ने स्थान	ढुवानी तालिका	ढुवानी गर्नु पर्ने समयावधि
	पहिलो लट		
१	**गैडाबाज बज़ार, महावु गाउँपालिका ४, दैलेख** (बिरेन्द्रनगर, सुर्खेत – दैलेख बजार–जलजले- गैडाबाज बज़ार) सुर्खेतबाट अनुमानित ७२ कि.मि. कालोपत्रे र १८ कि.मि. कच्ची सडक	**समुह क :** सम्पूर्ण सामग्री समुह ग : जम्मा माग गरियको परिमाणको ५० प्रतिशत	कार्यादेश पाएको ३० दिन भित्र
	दोश्रो लट		
२	**गैडाबाज बज़ार, महावु गाउँपालिका ४, दैलेख** (बिरेन्द्रनगर, सुर्खेत – दैलेख बजार–जलजले- गैडाबाज बज़ार) सुर्खेतबाट अनुमानित ७२ कि.मि. कालोपत्रे र १८ कि.मि. कच्ची सडक	समुह ख : फलामे निर्माण सामाग्री (फेब्रिकेटेड सामाग्रीहरु समुह ग : बाँकी रहेको आबस्यकता अनुसार	कार्यादेश पाएको ७५ दिन भित्र

५. **योजनाको नाम: - तल्लो चंखिला पोखरीपाटा दिगारी टोल खानेपानी तथा सरसफाइ (बहुउपयोगी) योजना, डुङ्गेश्वर ५, दैलेख**

सि.नं.	सामग्री ढुवानी गर्नु पर्ने स्थान	ढुवानी तालिका	ढुवानी गर्नु पर्ने समयावधि
	पहिलो लट		
१	**पोखरीपाटा, डुङ्गेश्वर गाउँपालिका ०५, दैलेख** (बिरेन्द्रनगर, सुर्खेत – माथिल्लो डुङ्गेश्वर – पोखरीपाटा) सुर्खेतबाट अनुमानित ५५ कि.मि. कालोपत्रे र १२ कि.मि. कच्ची सडक	**समुह क :** सम्पूर्ण सामग्री समुह ग : जम्मा माग गरियको परिमाणको ५० प्रतिशत	कार्यादेश पाएको ३० दिन भित्र
	दोश्रो लट		
२	**पोखरीपाटा, डुङ्गेश्वर गाउँपालिका ०५, दैलेख** (बिरेन्द्रनगर, सुर्खेत – माथिल्लो डुङ्गेश्वर – पोखरीपाटा) सुर्खेतबाट अनुमानित ५५ कि.मि. कालोपत्रे र १२ कि.मि. कच्ची सडक	समुह ख : फलामे निर्माण सामाग्री (फेब्रिकेटेड सामाग्रीहरु समुह ग : बाँकी रहेको आबस्यकता अनुसार	कार्यादेश पाएको ७५ दिन भित्र

- सामाग्री ढुवानी गर्दा लाग्ने सम्पुर्ण खर्च (सामाग्रीको विमा, लोड/अनलोड, नियमानुसारको कर) आपूर्तिकर्ताले वेहोर्नु पर्ने छ।
- सम्पुर्ण सामाग्रीहरु माथि उल्लेखित स्थानसम्म ढुवानी गरि प्राविधि चेक जांच गराई उपsभोक्ता समितिको जिम्मेवार ब्यक्तिलाई निर्माण सामाग्रीहरु हस्तान्तण गर्नु पर्नेछ।
- कुनै कारणवस आपूर्तिकर्ताले तोकिएको समयमा सामाग्री आपुर्ति गर्न नसकेमा उपयुक्त कारण सहित ढुवानीको म्याद थपका लागि आग्रह गर्न सक्नेछ। तर आपूर्तिकर्ताको लार्पवाही वा आपूर्तिकर्ताले पेश गरेको कारण उपयुक्त नलागेमा उपभोक्ता समितिले म्याद थप्न वाध्य हुने छैन।

संयुक्त खरिद समिति

खण्ड ९

९. नमूना फारमहरु

९.१ उपभोक्ता समिति र आपूर्तीकर्ता बीच हुने खरिद सम्झौता पत्रको नमूना

.....खानेपानी तथा सरसफाइ उपभोक्ता समिति

.....पालिका वडा नं.....

र

..... आपूर्तिकर्ता

वीच सामाग्री आपुर्तिका लागि भएको

सम्झौता पत्र

यस ..... खानेपानी तथा सरसफाइ उपभोक्ता समिति (यसपछि उपभोक्ता समिति भनिने) र ..... आपूर्तिकर्ता (यस पछि सप्लायर भनिने) वीच ..... मितिमा ..... सामाग्री (एच.डि.पि.ई.पाइपहरु, जि.आई.पाइपहरु, फिटिङ्ग, सिमेन्ट, औजारहरु तथा अन्य) सप्लाई गर्नको लागि सिलवन्दी दरभाउपत्रमा उल्लेखित शर्त वमोजिम मन्जूर भई यो सम्झौता गरिएको छ।

दुवै पक्षले पालना गर्न मञ्जूर गरिएका शर्तहरु :

१. संलग्न परिमाण वमोजिमको निर्माण सामाग्रीहरुको सम्झौता कबोल रकम जम्मा रु. ..... (अक्षररुपि: .....) हुनेछ । सम्झौता अवधिभर कवोल गरिएको सामाग्रीको दरमा हेरफेर गरिने छैन।

२. संलग्न परिमाण वमोजिमको निर्माण सामाग्रीहरु ..... स्थानमा रहेको उपभोक्ता समितिको गोदाममा मिति ..... सम्ममा सप्लायरले गरीसक्नु पर्नेछ । निर्धारित समयभित्र सप्लाई नभएमा यो सम्झौता उपभोक्ता समितिले रद्द गर्न सक्नेछ । *(सामाग्री ढुवानी गर्ने समय र स्थान सूचना तथा दरभाउपत्रमा उल्लेख गरिए अनुसार राख्ने, लट अनुसार सामाग्री ढुवानी गर्नु पर्ने भएमा सो को तालिका वनाएर राख्ने)*

३. उक्त सामाग्रीहरुको ढुवानी लागत सामाग्रीको दरमा समावेस भएकोले ढुवानीको सम्पूर्ण जिम्मेवारी सम्बन्धित सप्लायरको हुनेछ र उपभोक्ता समितिले थप कुनै ढुवानी खर्च व्यहोर्ने छैन।

४. सप्लाई गरिएको सामाग्रीहरु दरभाउपत्रमा संलग्न परिमाण, गुणस्तर र तौलको हुनु पर्नेछ । यदि सामाग्री सप्लाई भैसकेपछि प्राविधिकले चेकजांच गर्दा गुणस्तर (स्पेसिफिकेसन अनुसार) कायम नभएको पाइएमा उक्त सामाग्री सप्लायर आफ्नै खर्चमा फिर्ता लगि पुन: गुणस्तरको सामाग्री आपुर्ति गर्नु पर्ने छ । कमसल गुणस्तर भएको सामाग्रीको भुक्तानी गर्न उपभोक्ता समिति वाध्य हुने छैन । सामाग्री ढुवानीको क्रममा कुनै क्षती भएमा सो को जिम्मेवारी सप्लायरको हुनेछ । क्षतीग्रस्त सामान वा विग्रेको सामान उपभोक्ता समिति बूझ्न वाध्य हुने छैन।

५. सामान सप्लाई भैसकेपछि सम्बन्धित रोडहेडमा प्राविधिकवाट सामाग्री जांच भै प्रमाणित गरेपछि मात्र उपभोक्ता समितिले आपूर्तिकर्तालाई भुक्तानी चेक मार्फत गर्नेछ।

६. सप्लायरले ..... उपभोक्ता समितिको नाममा भ्याट विल जारी गर्नुपर्नेछ, साथै केरमेट/सच्याएको/टिपेक्स लगाएको/परिमाण तथा रकम स्पष्ट नभएका विलहरू स्वीकार गरिने छैन।

७. उपभोक्ता समितिले नेपाल सरकारको नियमानुसार कर योग्य रकमको अग्रीम आयकर कट्टीगरी सप्लायरलाई भुक्तानी गर्नेछ। उक्त रकम राजश्वमा दाखिला भएको रकमको भौचरको प्रतिलिपी पछि सप्लायरलाई उपलव्ध गराइनेछ । । उक्त रकम राजश्वमा दाखिला भएको रकमको भौचरको प्रतिलिपी पछि सप्लायरलाई उपलव्ध गराइनेछ।

८. दरभाउपत्रमा उल्लेख भएको दरको वैधता अवधि कायम रहे सम्म यदि उपभोक्ता समितिलाई थप सामाग्री आवश्यक भएमा थप सामाग्री आपुर्ति गर्नका लागि कार्यादेश दिन सक्नेछ। थप कार्यादेश अनुसारको सामाग्री सप्लाईका लागि सामाग्री ढुवानी मिति आपसी समझदारीमा तय गरिने छ।

९. अन्य शर्तहरुको हकमा दरभाउपत्र/सिलवन्दी दरभाउपत्रमा उल्लेख गरेका शर्तहरु र सो मा नभएको हकमा एकीकृत जलस्रोत व्यवस्थापन कार्यक्रमको खरिद कार्यविधि वमोजिम हुनेछ।

यो सम्झौता दुवै पक्षले एक एक प्रति बुझि लियौं दियौं ।

इति सम्वत् ..... साल ..... महिना ..... गते रोज ..... शुभम् ।

सम्झौता भएको स्थान : ... ...

सप्लायरको तर्फवाट

सप्लायरको नाम :.....

हस्ताक्षर गर्नेको नाम :.....

पद :.....

हस्ताक्षर :.....

छाप :.....

उपभोक्ता समितिको तर्फवाट

..... खा.पा.स.स. उ.स.

हस्ताक्षर गर्नेको नाम :.....

पद :.....

हस्ताक्षर :.....

छाप :.....

साक्षी :

१. ..... २. .....

बोधार्थ:

१. श्री लेखा शाखा, साझेदार संस्थाको कार्यालय .....

२. श्री एकीकृत जलस्रोत व्यवस्थापन कार्यक्रम, हेल्भेटास नेपाल, सुर्खेत

संलग्न गरिएको कागजातहरु:

१. स्वीकृत परिमाण र मुल्य सूची

स्वीकृत परिमाण र मुल्य सूचीको विवरण

सि.नं.	सामाग्रीको नाम	इकाई	परिमाण	दर	जम्मा मुल्य	कैफियत
१						
२						
				जम्मा मुल्य		
				भ्याट		
				कूल जम्मा मुल्य		

सामाग्री ढुवानी तथा ढुवानी तालिका (delivery schedule and transportation)

सि.नं.	सामग्री ढुवानी गर्नु पर्ने स्थान	ढुवानी तालिका	ढुवानी गर्नु पर्ने समयावधि
		पहिलो लट	
		दोश्रो लट	

सप्लायरको तर्फवाट

सप्लायरको नाम :.....

हस्ताक्षर गर्नेको नाम :.....

पद :.....

हस्ताक्षर :.....

छाप :.....

उपभोक्ता समितिको तर्फवाट

..... खा.पा.स.स. उ.स.

हस्ताक्षर गर्नेको नाम :.....

पद :.....

हस्ताक्षर :.....

छाप :.....

संयुक्त खरिद समिति

अनुसुची

अनुसुची १ : योजना अनुसारको सामाग्रीहरुको परिमाणको विवरण

सि.नं.	सामाग्रीहरुको नाम	इकाई	धुर्सेनी तल्लो दलितबस्ती सोलार लिफ्ट खानेपानी तथा सरसफाइ योजना, दुल्लु ५, दैलेख	झाक्रीपुज्ने खोला तितेपाल्त खानेपानी तथा सरसफाइ योजना, दुल्लु १२, दैलेख	कोइरालधारा धारखोला खानेपानी तथा सरसफाइ योजना, दुल्लु ३, दैलेख	गोत्री माझगाउ खानेपानी तथा सरसफाइ (बहुउपयोगी) योजना, महावु ५, दैलेख	तल्लो चंखिला पोखरीपाटा दिगारी टोल खानेपानी तथा सरसफाइ (बहुउपयोगी) योजना, डुङ्गेश्वर ५, दैलेख	जम्मा परिमाण	कैफियत
			परिमाण	परिमाण	परिमाण	परिमाण	परिमाण		
	समुह क : एच.डि.पि. पाइप, जि.आई. पाइप, जि.आई./व्रास फिटिङ्ग, औजार, अन्य साामाग्रीहरु (सरिया, ग्याविन तार, काँडेतार, वाइडिङ्ग तार, कुखुरेजाली, टंकी इत्यादि)								
1	Rebar (10mm)-Sariya	Kg	339.21	180.41	165.12	203.59	122.44	1,010.77	
2	Rebar (8mm)-Sariya	Kg	178.86	92.53	95.49	141.08	97.82	605.78	
3	Binding wire	Kg	20.10	12.48	11.35	14.42	7.62	65.97	
4	Plain wire (3.5mm) Heavy	Kg	190.77	126.02	115.34	142.21	69.23	643.57	
5	Chicken wire mesh 22 g	Mtr	215.02	142.04	130.01	160.29	78.03	725.39	
6	Polythene Sheet(white)	Sq.M	51.49	51.34	31.16	43.47	27.49	204.95	
7	Barbed Wire	Kg	61.59	211.16	68.25	145.75	58.30	545.05	
8	GI Mesh Wire (1m width)	Mtr	125.40	108.90	78.10	73.70	50.60	436.70	
9	Gate Lock (Tala 50mm)	No	4.00	12.00	5.00	8.00	4.00	33.00	
10	GI sheet Plain (3'x7')	Pc	3.00	3.00	3.00	3.00	3.00	15.00	
11	Cement Paint (White)	Kg	33.32	17.98	16.80	19.45	11.06	98.61	
12	Machine Made Gabion Box (3x1x1)	No	2.00	-	-	-	4.00	6.00	
13	Nails 2"	Kg	1.58	1.16	1.14	1.27	0.81	5.96	
14	Nut Bolts (8mm)-galvanize	No	40.00	120.00	50.00	80.00	40.00	330.00	

सि.नं.	सामाग्रीहरुको नाम	इकाई	धुर्सेनी तल्लो दलितबस्ती सोलार लिफ्ट खानेपानी तथा सरसफाइ योजना, दुल्लु ५, दैलेख	झाक्रीपुज्ने खोला तितेपाल्त खानेपानी तथा सरसफाइ योजना, दुल्लु १२, दैलेख	कोइरालधारा धारखोला खानेपानी तथा सरसफाइ योजना, दुल्लु ३, दैलेख	गोत्री माझगाउ खानेपानी तथा सरसफाइ (बहुउपयोगी) योजना, महावु ५, दैलेख	तल्लो चंखिला पोखरीपाटा दिगारी टोल खानेपानी तथा सरसफाइ (बहुउपयोगी) योजना, डुङ्गेश्वर ५, दैलेख	जम्मा परिमाण	कैफियत
			परिमाण	परिमाण	परिमाण	परिमाण	परिमाण		
15	500 Liters PE Tank	No	-	-	1.00	1.00	-	2.00	
16	HDPE (PE-100) PN12.5, SDR 11, DN-20	Mtr	-	-	-	-	1,420.00	1,420.00	
17	HDPE (PE-100) PN16, SDR 9, DN-20	Mtr	-	945.00	255.00	-	-	1,200.00	
18	HDPE (PE-100) PN10, SDR 13.6, DN-25	Mtr	340.00	-	-	3,480.00	-	3,820.00	
19	HDPE (PE-100) PN12.5, SDR 11, DN-25	Mtr	-	1,740.00	990.00	285.00	-	3,015.00	
20	HDPE (PE-100) PN16, SDR 9, DN-25	Mtr	-	5.00	-	175.00	-	180.00	
21	HDPE (PE-100) PN10, SDR 13.6, DN-32	Mtr	474.00	559.00	734.00	1,766.00	2,363.00	5,896.00	
22	HDPE (PE-100) PN6, SDR 21, DN-40	Mtr	-	40.00	40.00	-	-	80.00	
23	HDPE (PE-100) PN10, SDR 13.6, DN-40	Mtr	335.00	100.00	265.00	132.00	925.00	1,757.00	
24	HDPE (PE-100) PN6, SDR 21, DN-50	Mtr	171.00	132.00	207.00	180.00	132.00	822.00	
25	HDPE (PE-100) PN10, SDR 13.6, DN-50	Mtr	245.00	130.00	520.00	110.00	210.00	1,215.00	
26	HDPE (PE-100) PN6, SDR 21, DN-63	Mtr	69.00	145.50	86.50	72.50	70.00	443.50	
27	HDPE (PE-100) PN10, SDR 13.6, DN-63	Mtr	565.00	30.00	90.00	108.50	185.00	978.50	
28	HDPE (PE-100) PN16, SDR 9, DN-63	Mtr	313.00	10.50	20.50	9.50	16.00	369.50	
29	G.I. Pipe (1/2") - MC	Mtr	12.45	37.35	19.95	15.30	11.25	96.30	
30	G.I. Pipe (3/4") - MC	Mtr	1.15	11.20	8.30	5.14	3.95	29.74	
31	G.I. Pipe (1") - MC	Mtr	-	6.70	4.30	19.70	37.10	67.80	
32	G.I. Pipe (1-1/4") - MC	Mtr	4.65	1.60	1.60	3.60	79.59	91.04	

सि.नं.	सामाग्रीहरुको नाम	इकाई	धुर्सेनी तल्लो दलितबस्ती सोलार लिफ्ट खानेपानी तथा सरसफाइ योजना, दुल्लु ५, दैलेख	झाक्रीपुज्ने खोला तितेपाल्त खानेपानी तथा सरसफाइ योजना, दुल्लु १२, दैलेख	कोइरालधारा धारखोला खानेपानी तथा सरसफाइ योजना, दुल्लु ३, दैलेख	गोत्री माझगाउ खानेपानी तथा सरसफाइ (बहुउपयोगी) योजना, महावु ५, दैलेख	तल्लो चंखिला पोखरीपाटा दिगारी टोल खानेपानी तथा सरसफाइ (बहुउपयोगी) योजना, डुङ्गेश्वर ५, दैलेख	जम्मा परिमाण	कैफियत
			परिमाण	परिमाण	परिमाण	परिमाण	परिमाण		
33	G.I. Pipe (1-1/2") - MC	Mtr	0.65	3.10	10.55	1.80	4.45	20.55	
34	G.I. Pipe (2") - MC	Mtr	318.65	35.15	27.70	43.50	14.70	439.70	
35	HDPE Saddle with 20mm Branch (25x20)	Pc.	11.00	10.00	5.00	23.00	4.00	53.00	
36	HDPE Saddle with 20mm Branch (32x20)	Pc.	4.00	4.00	3.00	8.00	1.00	20.00	
37	HDPE Saddle with 20mm Branch (40x20)	Pc.	3.00	4.00	5.00	5.00	1.00	18.00	
38	HDPE Saddle with 20mm Branch (50x20)	Pc.	3.00	-	1.00	1.00	-	5.00	
39	HDPE Saddle with 20mm Branch (63x20)	Pc.	41.00	28.00	56.00	24.00	39.00	188.00	
40	G.I. Elbow (1/2")	Pc.	124.00	115.00	153.00	131.00	94.00	617.00	
41	G.I. Elbow (3/4")	Pc.	1.00	5.00	8.00	8.00	3.00	25.00	
42	G.I. Elbow (1")	Pc.	-	3.00	6.00	16.00	3.00	28.00	
43	G.I. Elbow (1-1/4")	Pc.	3.00	1.00	1.00	2.00	3.00	10.00	
44	G.I. Elbow (1-1/2")	Pc.	-	2.00	3.00	1.00	1.00	7.00	
45	G.I. Elbow (2")	Pc.	17.00	24.00	16.00	35.00	8.00	100.00	
46	G.I. Nipple-100mm Long (1/2")	Pc.	24.00	33.00	23.00	42.00	9.00	131.00	
47	G.I. Nipple-100mm Long (3/4")	Pc.	3.00	5.00	4.00	1.00	6.00	19.00	
48	G.I. Nipple-100mm Long (1")	Pc.	-	8.00	6.00	12.00	7.00	33.00	
49	G.I. Nipple-100mm Long (1-1/4")	Pc.	-	4.00	8.00	7.00	-	19.00	
50	G.I. Nipple-100mm Long (1-1/2")	Pc.	-	9.00	4.00	3.00	4.00	20.00	

सि.नं.	सामाग्रीहरुको नाम	इकाई	धुर्सेनी तल्लो दलितबस्ती सोलार लिफ्ट खानेपानी तथा सरसफाइ योजना, दुल्लु ५, दैलेख	झाक्रीपुज्ने खोला तितेपाल्त खानेपानी तथा सरसफाइ योजना, दुल्लु १२, दैलेख	कोइरालधारा धारखोला खानेपानी तथा सरसफाइ योजना, दुल्लु ३, दैलेख	गोत्री माझगाउ खानेपानी तथा सरसफाइ (बहुउपयोगी) योजना, महावु ५, दैलेख	तल्लो चंखिला पोखरीपाटा दिगारी टोल खानेपानी तथा सरसफाइ (बहुउपयोगी) योजना, डुङ्गेश्वर ५, दैलेख	जम्मा परिमाण	कैफियत
			परिमाण	परिमाण	परिमाण	परिमाण	परिमाण		
51	G.I. Nipple-100mm Long (2")	Pc.	21.00	29.00	29.00	26.00	13.00	118.00	
52	G.I. Nipple-300 mm long (1/2")	Pc.	57.00	44.00	69.00	60.00	44.00	274.00	
53	G.I. Nipple-250 mm long (1/2")	Pc.	57.00	44.00	69.00	60.00	44.00	274.00	
54	G.I. Nipple-1000 mm long (1/2")	Pc.	57.00	44.00	69.00	60.00	44.00	274.00	
55	G.I. Socket (1/2")	Pc.	178.00	129.00	203.00	154.00	130.00	794.00	
56	G.I. Socket (3/4")	Pc.	-	1.00	2.00	-	1.00	4.00	
57	G.I. Socket (1")	Pc.	-	1.00	1.00	5.00	4.00	11.00	
58	G.I. Socket (1-1/4")	Pc.	1.00	2.00	2.00	2.00	-	7.00	
59	G.I. Socket (1-1/2")	Pc.	-	-	1.00	-	-	1.00	
60	G.I. Socket (2")	Pc.	41.00	10.00	5.00	7.00	4.00	67.00	
61	G.I. Equal Tee (1/2")	Pc.	4.00	9.00	7.00	6.00	3.00	29.00	
62	G.I. Equal Tee (3/4")	Pc.	-	1.00	-	-	-	1.00	
63	G.I. Equal Tee (1")	Pc.	-	1.00	2.00	1.00	1.00	5.00	
64	G.I. Equal Tee (1-1/2")	Pc.	-	-	1.00	-	-	1.00	
65	G.I. Equal Tee (2")	Pc.	6.00	6.00	7.00	7.00	4.00	30.00	
66	G.I. Unequal Tee 3/4" X 3/4" X 1/2"	Pc.	1.00	2.00	3.00	2.00	-	8.00	
67	G.I. Unequal Tee 1" X 1" X 1/2"	Pc.	-	3.00	2.00	2.00	1.00	8.00	
68	G.I. Unequal Tee 1-1/4" X 1-1/4" X 1/2"	Pc.	-	1.00	1.00	2.00	-	4.00	

सि.नं.	सामाग्रीहरुको नाम	इकाई	धुर्सेनी तल्लो दलितबस्ती सोलार लिफ्ट खानेपानी तथा सरसफाइ योजना, दुल्लु ५, दैलेख	झाक्रीपुज्ने खोला तितेपाल्त खानेपानी तथा सरसफाइ योजना, दुल्लु १२, दैलेख	कोइरालधारा धारखोला खानेपानी तथा सरसफाइ योजना, दुल्लु ३, दैलेख	गोत्री माझगाउ खानेपानी तथा सरसफाइ (बहुउपयोगी) योजना, महावु ५, दैलेख	तल्लो चंखिला पोखरीपाटा दिगारी टोल खानेपानी तथा सरसफाइ (बहुउपयोगी) योजना, डुङ्गेश्वर ५, दैलेख	जम्मा परिमाण	कैफियत
			परिमाण	परिमाण	परिमाण	परिमाण	परिमाण		
69	G.I. Unequal Tee 1-1/2" X 1-1/2" X 1/2"	Pc.	-	3.00	-	2.00	2.00	7.00	
70	G.I. Unequal Tee 2" X 2" X 1/2"	Pc.	3.00	3.00	5.00	2.00	2.00	15.00	
71	G.I. End Cap (2")	Pc.	-	1.00	1.00	7.00	1.00	10.00	
72	G.I. G.I. Flange (1")	Pc.	-	-	-	-	1.00	1.00	
73	G.I. G.I. Flange (2")	Pc.	2.00	-	-	-	-	2.00	
74	G.I. End Plug (2")	Pc.	2.00	5.00	1.00	2.00	2.00	12.00	
75	GI Reducer 3/4" x 1/2"	Pc.	-	1.00	1.00	1.00	-	3.00	
76	GI Reducer 1" x 3/4"	Pc.	-	-	-	-	2.00	2.00	
77	GI Reducer 1" x 1/2"	Pc.	-	2.00	-	-	-	2.00	
78	G.I. Union 1/2"	Pc.	5.00	23.00	6.00	5.00	3.00	42.00	
79	G.I. Union 3/4"	Pc.	1.00	-	1.00	-	-	2.00	
80	G.I. Union 1"	Pc.	-	2.00	-	2.00	2.00	6.00	
81	G.I. Union 1-1/4"	Pc.	-	-	1.00	3.00	9.00	13.00	
82	G.I. Union 1-1/2"	Pc.	-	3.00	-	1.00	2.00	6.00	
83	G.I. Union 2"	Pc.	27.00	13.00	13.00	11.00	6.00	70.00	
84	Tank Nipple (1/2")	Pc.	-	1.00	-	1.00	-	2.00	
85	Tank Nipple (3/4")	Pc.	-	-	1.00	-	-	1.00	
86	Tank Nipple (1")	Pc.	-	1.00	1.00	2.00	-	4.00	

सि.नं.	सामाग्रीहरुको नाम	इकाई	धुर्सेनी तल्लो दलितबस्ती सोलार लिफ्ट खानेपानी तथा सरसफाइ योजना, दुल्लु ५, दैलेख	झाक्रीपुज्ने खोला तितेपाल्त खानेपानी तथा सरसफाइ योजना, दुल्लु १२, दैलेख	कोइरालधारा धारखोला खानेपानी तथा सरसफाइ योजना, दुल्लु ३, दैलेख	गोत्री माझगाउ खानेपानी तथा सरसफाइ (बहुउपयोगी) योजना, महावु ५, दैलेख	तल्लो चंखिला पोखरीपाटा दिगारी टोल खानेपानी तथा सरसफाइ (बहुउपयोगी) योजना, डुङ्गेश्वर ५, दैलेख	जम्मा परिमाण	कैफियत
			परिमाण	परिमाण	परिमाण	परिमाण	परिमाण		
87	Tank Nipple (1-1/4")	Pc.	-	2.00	2.00	-	-	4.00	
88	Gate Valve (1/2")	Pc.	-	-	1.00	-	-	1.00	
89	Gate Valve (3/4")	Pc.	1.00	1.00	1.00	-	-	3.00	
90	Gate Valve (1")	Pc.	-	3.00	3.00	1.00	1.00	8.00	
91	Gate Valve (1-1/4")	Pc.	-	1.00	2.00	2.00	-	5.00	
92	Gate Valve (1-1/2")	Pc.	-	3.00	-	1.00	1.00	5.00	
93	Gate Valve (2")	Pc.	6.00	9.00	9.00	7.00	4.00	35.00	
94	Glove Valve (1/2")	Pc.	-	4.00	-	-	-	4.00	
95	Glove Valve (3/4")	Pc.	-	-	1.00	1.00	2.00	4.00	
96	Glove Valve (1")	Pc.	-	-	-	3.00	-	3.00	
97	Glove Valve (1-1/4")	Pc.	-	-	1.00	-	1.00	2.00	
98	Glove Valve (1-1/2")	Pc.	-	-	2.00	-	-	2.00	
99	Float Valve (1/2")	Pc.	-	1.00	-	1.00	-	2.00	
100	Float Valve (3/4")	Pc.	-	-	1.00	1.00	-	2.00	
101	Float Valve (1-1/4")	Pc.	-	-	-	-	1.00	1.00	
102	Flow Regulating Tee (1/2")	Pc.	20.00	19.00	16.00	37.00	7.00	99.00	
103	Air Valve (1/2")	Pc.	-	1.00	-	-	1.00	2.00	
104	GI/HDPE Flange (40mm x 1-1/4")	Pc.	-	-	-	-	2.00	2.00	

सि.नं.	सामाग्रीहरुको नाम	इकाई	धुर्सेनी तल्लो दलितबस्ती सोलार लिफ्ट खानेपानी तथा सरसफाइ योजना, दुल्लु ५, दैलेख	झाक्रीपुज्ने खोला तितेपाल्त खानेपानी तथा सरसफाइ योजना, दुल्लु १२, दैलेख	कोइरालधारा धारखोला खानेपानी तथा सरसफाइ योजना, दुल्लु ३, दैलेख	गोत्री माझगाउ खानेपानी तथा सरसफाइ (बहुउपयोगी) योजना, महावु ५, दैलेख	तल्लो चंखिला पोखरीपाटा दिगारी टोल खानेपानी तथा सरसफाइ (बहुउपयोगी) योजना, डुङ्गेश्वर ५, दैलेख	जम्मा परिमाण	कैफियत
			परिमाण	परिमाण	परिमाण	परिमाण	परिमाण		
105	GI/HDPE Flange (50mm x 1-1/2")	Pc.	1.00	3.00	4.00	2.00	4.00	14.00	
106	GI/HDPE Flange (63mm x 2")	Pc.	9.00	9.00	10.00	6.00	4.00	38.00	
107	Brass Union (20mm x 1/2")	Pc.	77.00	57.00	86.00	98.00	51.00	369.00	
108	Brass Union (25mm x 3/4")	Pc.	1.00	6.00	4.00	3.00	3.00	17.00	
109	Brass Union (32mm x 1")	Pc.	-	6.00	3.00	10.00	7.00	26.00	
110	Brass Union (40mm x 1-1/4")	Pc.	1.00	3.00	3.00	2.00	1.00	10.00	
111	Brass Ferrule (1/2")	Pc.	39.00	27.00	54.00	24.00	38.00	182.00	
112	Brass Tap (400g)	Pc.	58.00	48.00	72.00	63.00	45.00	286.00	
113	Toolbox lock (Tala 50mm)	Pc	1.00	1.00	1.00	1.00	1.00	5.00	
114	Heating plate 5"	Pc	2.00	2.00	2.00	1.00	1.00	8.00	
115	Teflon cover(7"x7")	Pc	2.00	2.00	2.00	3.00	2.00	11.00	
116	Thermochrome crayon	Pc	2.00	2.00	2.00	3.00	2.00	11.00	
117	Geberit Knief	Pc	2.00	2.00	2.00	2.00	2.00	10.00	
118	Teflon tape	Pc	35.00	40.00	50.00	60.00	40.00	225.00	
119	Pipe wrench 18"	Pc	2.00	2.00	1.00	2.00	1.00	8.00	
120	Pipe wrench 24"	Pc	2.00	2.00	1.00	2.00	1.00	8.00	
121	Hack saw frame	Pc	3.00	5.00	2.00	2.00	2.00	14.00	
122	Hack saw blade	Pc	10.00	15.00	10.00	10.00	5.00	50.00	

सि.नं.	सामाग्रीहरुको नाम	इकाई	धुर्सेनी तल्लो दलितबस्ती सोलार लिफ्ट खानेपानी तथा सरसफाइ योजना, दुल्लु ५, दैलेख	झाक्रीपुज्ने खोला तितेपाल्त खानेपानी तथा सरसफाइ योजना, दुल्लु १२, दैलेख	कोइरालधारा धारखोला खानेपानी तथा सरसफाइ योजना, दुल्लु ३, दैलेख	गोत्री माझगाउ खानेपानी तथा सरसफाइ (बहुउपयोगी) योजना, महावु ५, दैलेख	तल्लो चंखिला पोखरीपाटा दिगारी टोल खानेपानी तथा सरसफाइ (बहुउपयोगी) योजना, डुङ्गेश्वर ५, दैलेख	जम्मा परिमाण	कैफियत
			परिमाण	परिमाण	परिमाण	परिमाण	परिमाण		
123	Adjustable spanner 10"	Pc	2.00	3.00	2.00	1.00	1.00	9.00	
124	Combination plier 8"	Pc	2.00	3.00	2.00	1.00	1.00	9.00	
125	Shovel	Pc	3.00	3.00	4.00	5.00	3.00	18.00	
126	Pick axe	Pc	3.00	3.00	2.00	5.00	3.00	16.00	
127	Steel pan	Pc	5.00	3.00	4.00	5.00	3.00	20.00	
128	Crowbar (32mm Dia.)	Pc	2.00	3.00	3.00	2.00	2.00	12.00	
129	Sledge Hammer 10 lbs	Pc	1.00	2.00	1.00	1.00	1.00	6.00	
130	Sledge Hammer 1/2 lbs	Pc	2.00	2.00	3.00	4.00	2.00	13.00	
131	Stone Cutting Hammer	Pc	2.00	2.00	3.00	4.00	2.00	13.00	
132	Stone chisel 6" (32mm Dia.)	Pc	1.00	2.00	3.00	2.00	1.00	9.00	
133	Stone Chisel12" (32mm Dia.)	Pc	1.00	2.00	3.00	2.00	1.00	9.00	
134	Building trowel	Pc	2.00	2.00	3.00	3.00	2.00	12.00	
135	Pointing trowel	Pc	2.00	2.00	3.00	3.00	2.00	12.00	
136	Finishing trowel	Pc	2.00	2.00	3.00	3.00	2.00	12.00	
137	Mason string	Bdl	2.00	2.00	3.00	4.00	2.00	13.00	
138	Plumb bob line	Pc	1.00	2.00	3.00	2.00	2.00	10.00	
139	Steel brush	Pc	1.00	1.00	2.00	1.00	1.00	6.00	
140	Soft brush 4"	Pc	1.00	1.00	2.00	1.00	1.00	6.00	

सि.नं.	सामाग्रीहरुको नाम	इकाई	धुर्सेनी तल्लो दलितबस्ती सोलार लिफ्ट खानेपानी तथा सरसफाइ योजना, दुल्लु ५, दैलेख	झाक्रीपुज्ने खोला तितेपाल्त खानेपानी तथा सरसफाइ योजना, दुल्लु १२, दैलेख	कोइरालधारा धारखोला खानेपानी तथा सरसफाइ योजना, दुल्लु ३, दैलेख	गोत्री माझगाउ खानेपानी तथा सरसफाइ (बहुउपयोगी) योजना, महावु ५, दैलेख	तल्लो चंखिला पोखरीपाटा दिगारी टोल खानेपानी तथा सरसफाइ (बहुउपयोगी) योजना, डुङ्गेश्वर ५, दैलेख	जम्मा परिमाण	कैफियत
			परिमाण	परिमाण	परिमाण	परिमाण	परिमाण		
141	File steel (rough)	Pc	1.00	1.00	2.00	1.00	1.00	6.00	
142	Spirit level 8"	Pc	1.00	2.00	2.00	2.00	2.00	9.00	
143	Mason square 6"x12"	Pc	1.00	2.00	2.00	2.00	2.00	9.00	
144	Measuring Tape (3m)	Pc	2.00	2.00	1.00	2.00	1.00	8.00	
145	Regulating Tee key	Pc	-	2.00	2.00	10.00	2.00	16.00	
146	2mm Wire mesh (2m)	Pc	2.00	3.00	2.00	2.00	1.00	10.00	
147	4mm Wire mesh (2m)	Pc	2.00	3.00	2.00	2.00	1.00	10.00	
148	Writing Brush	Pc	2.00	2.00	2.00	2.00	1.00	9.00	
149	Heating plate 8"	Pc	-	-	-	-	1.00	1.00	
150	Pipe Wrench 36"	Pc	-	-	-	-	1.00	1.00	
151	Measuring Tape (30m)	Pc	1.00	1.00	1.00	1.00	1.00	5.00	
152	Steel Scissor	Pc	2.00	2.00	2.00	2.00	1.00	9.00	
153	File Smooth steel	Pc	1.00	2.00	2.00	2.00	1.00	8.00	
154	Tarpaulins (16'x24')	Pc	2.00	2.00	2.00	2.00	1.00	9.00	
155	Safety Helmet(Yellow Color)	Pc	3.00	5.00	5.00	3.00	5.00	21.00	
156	Safety Gloves	Set	3.00	5.00	5.00	5.00	5.00	23.00	
	समुह ख : फलामे निर्माण सामाग्री (फेब्रिकेटेड सामाग्रीहरु)								
157	Angle Pole	No	51.00	49.00	20.00	43.00	16.00	179.00	

सि.नं.	सामाग्रीहरुको नाम	इकाई	धुर्सेनी तल्लो दलितबस्ती सोलार लिफ्ट खानेपानी तथा सरसफाइ योजना, दुल्लु ५, दैलेख	झाक्रीपुज्ने खोला तितेपाल्त खानेपानी तथा सरसफाइ योजना, दुल्लु १२, दैलेख	कोइरालधारा धारखोला खानेपानी तथा सरसफाइ योजना, दुल्लु ३, दैलेख	गोत्री माझगाउ खानेपानी तथा सरसफाइ (बहुउपयोगी) योजना, महावु ५, दैलेख	तल्लो चंखिला पोखरीपाटा दिगारी टोल खानेपानी तथा सरसफाइ (बहुउपयोगी) योजना, डुङ्गेश्वर ५, दैलेख	जम्मा परिमाण	कैफियत
			परिमाण	परिमाण	परिमाण	परिमाण	परिमाण		
158	Angle Pole for Gate	No	8.00	24.00	10.00	16.00	8.00	66.00	
159	Angle Pole for Corner	No	20.00	48.00	20.00	32.00	16.00	136.00	
160	Angle Pole for Bracing	No	36.00	72.00	36.00	52.00	28.00	224.00	
161	Angle Gate	No	4.00	12.00	5.00	8.00	4.00	33.00	
162	Square Slab Frame (600mmx600mm)	No	13.00	18.00	20.00	16.00	16.00	83.00	
163	Tapstand Grid	No	58.00	47.00	72.00	63.00	45.00	285.00	
164	Metal Cover (1150mmx1350mm)	No	-	-	-	2.00	-	2.00	
165	Circular Slab Frame (600mm)	No	3.00	6.00	3.00	4.00	2.00	18.00	
166	Information Board	Set	1.00	1.00	1.00	1.00	1.00	5.00	
167	Iron Bracket 1/2"	Pc.	-	-	1.00	3.00	1.00	5.00	
168	Iron Bracket 3/4"	Pc.	-	-	-	1.00	-	1.00	
169	Iron Bracket 1"	Pc.	-	-	2.00	1.00	-	3.00	
170	Iron Bracket 1-1/4"	Pc.	-	-	-	-	1.00	1.00	
171	Iron Bracket 1-1/2"	Pc.	-	-	-	-	1.00	1.00	
172	Toolbox (empty)	Pc	1.00	1.00	1.00	1.00	1.00	5.00	
	समुह ग: सिमेन्ट								
173	Cement OPC 53	Bag	270.00	290.00	250.00	327.00	194.00	1,331.00	

अनुसुची २ : योजना अनुसार जि.आई. पाइप चुडी (थ्रेड) काट्ने विवरण

कोड	जि.आई.पाइप साइज र लम्बाइ (मिटर)	धुर्सेनी तल्लो दलितबस्ती सोलार लिफ्ट खानेपानी तथा सरसफाइ योजना, दुल्लु ५, दैलेख	झाक्रीपुज्ने खोला तितेपाल्त खानेपानी तथा सरसफाइ योजना, दुल्लु १२, दैलेख	कोइरालधारा धारखोला खानेपानी तथा सरसफाइ योजना, दुल्लु ३, दैलेख	गोत्री माझगाउ खानेपानी तथा सरसफाइ (बहुउपयोगी) योजना,महावु ५, दैलेख	तल्लो चंखिला पोखरीपाटा दिगारी टोल खानेपानी तथा सरसफाइ (बहुउपयोगी) योजना ,डुङ्गेश्वर ५, दैलेख	जम्मा परिमाण
		परिमाण	परिमाण	परिमाण	परिमाण	परिमाण	
½" Ø							
½" Ø0.2	0.20	-	3.00	3.00	3.00	-	9.00
½" Ø0.25	0.25	-	-	1.00	1.00	1.00	3.00
½" Ø0.3	0.30	-	1.00	-	3.00	-	4.00
½" Ø0.35	0.35	1.00	-	-	-	1.00	2.00
½" Ø0.4	0.40	-	3.00	2.00	3.00	1.00	9.00
½" Ø0.45	0.45	-	4.00	1.00	-	-	5.00
½" Ø0.5	0.50	8.00	12.00	12.00	8.00	6.00	46.00
½" Ø0.55	0.55	-	-	-	1.00	-	1.00
½" Ø0.6	0.60	-	6.00	1.00	-	1.00	8.00
½" Ø0.8	0.80	-	3.00	1.00	1.00	1.00	6.00
½" Ø0.9	0.90	-	1.00	-	6.00	1.00	8.00
½" Ø1	1.00	-	2.00	1.00	-	-	3.00
½" Ø1.05	1.05	-	1.00	-	-	-	1.00
½" Ø1.1	1.10	1.00	5.00	1.00	-	1.00	8.00
½" Ø1.15	1.15	-	-	1.00	-	-	1.00
½" Ø1.2	1.20	-	5.00	6.00	-	-	11.00
½" Ø1.25	1.25	-	-	-	-	2.00	2.00
½" Ø1.35	1.35	1.00	-	-	-	1.00	2.00
½" Ø1.4	1.40	3.00	-	-	-	-	3.00
½" Ø1.45	1.45	1.00	-	-	-	-	1.00
½" Ø1.6	1.60	-	-	-	1.00	-	1.00

कोड	जि.आई.पाइप साइज र लम्बाइ (मिटर)	धुर्सेनी तल्लो दलितबस्ती सोलार लिफ्ट खानेपानी तथा सरसफाइ योजना, दुल्लु ५, दैलेख	झाक्रीपुज्ने खोला तितेपाल्त खानेपानी तथा सरसफाइ योजना, दुल्लु १२, दैलेख	कोइरालधारा धारखोला खानेपानी तथा सरसफाइ योजना, दुल्लु ३, दैलेख	गोत्री माझगाउ खानेपानी तथा सरसफाइ (बहुउपयोगी) योजना,महावु ५, दैलेख	तल्लो चंखिला पोखरीपाटा दिगारी टोल खानेपानी तथा सरसफाइ (बहुउपयोगी) योजना ,डुङ्गेश्वर ५, दैलेख	जम्मा परिमाण
		परिमाण	परिमाण	परिमाण	परिमाण	परिमाण	
	Total (M)	**12.45 m**	**31.35 m**	**19.95 m**	**15.30 m**	**11.25 m**	**90.30 m**
	Total (Pcs)	**15 pcs**	**46 pcs**	**30 pcs**	**27 pcs**	**16 pcs**	**134 pcs**
				3/4"Ø			
3/4"Ø0.17	0.17	-	-	-	2.00	-	2.00
3/4"Ø0.3	0.30	-	2.00	2.00	3.00	-	7.00
3/4"Ø0.35	0.35	1.00	-	1.00	-	-	2.00
3/4"Ø0.45	0.45	-	1.00	1.00	1.00	1.00	4.00
3/4"Ø0.5	0.50	-	1.00	1.00	1.00	-	3.00
3/4"Ø0.55	0.55	-	-	-	1.00	-	1.00
3/4"Ø0.6	0.60	-	1.00	2.00	-	1.00	4.00
3/4"Ø0.7	0.70	-	1.00	1.00	2.00	-	4.00
3/4"Ø0.8	0.80	1.00	-	1.00	-	-	2.00
3/4"Ø1	1.00	-	-	-	1.00	-	1.00
3/4"Ø1.05	1.05	-	1.00	-	-	-	1.00
3/4"Ø1.1	1.10	-	-	1.00	-	-	1.00
3/4"Ø1.3	1.30	-	1.00	2.00	-	-	3.00
3/4"Ø1.35	1.35	-	-	-	-	1.00	1.00
3/4"Ø1.55	1.55	-	-	-	-	1.00	1.00
	Total (M)	**1.15 m**	**5.20 m**	**8.30 m**	**5.14 m**	**3.95 m**	**23.74 m**
	Total (Pcs)	**2 pcs**	**8 pcs**	**12 pcs**	**11 pcs**	**4 pcs**	**37 pcs**
				1"Ø			
1"Ø0.2	0.20	-	1.00	-	-	-	1.00
1"Ø0.3	0.30	-	-	-	1.00	-	1.00
1"Ø0.35	0.35	-	-	-	1.00	-	1.00

कोड	जि.आई.पाइप साइज र लम्बाइ (मिटर)	धुर्सेनी तल्लो दलितबस्ती सोलार लिफ्ट खानेपानी तथा सरसफाइ योजना, दुल्लु ५, दैलेख	झाक्रीपुज्ने खोला तितेपाल्त खानेपानी तथा सरसफाइ योजना, दुल्लु १२, दैलेख	कोइरालधारा धारखोला खानेपानी तथा सरसफाइ योजना, दुल्लु ३, दैलेख	गोत्री माझगाउ खानेपानी तथा सरसफाइ (बहुउपयोगी) योजना,महावु ५, दैलेख	तल्लो चंखिला पोखरीपाटा दिगारी टोल खानेपानी तथा सरसफाइ (बहुउपयोगी) योजना ,डुङ्गेश्वर ५, दैलेख	जम्मा परिमाण
		परिमाण	परिमाण	परिमाण	परिमाण	परिमाण	
1"Ø0.4	0.40	-	2.00	1.00	-	-	3.00
1"Ø0.45	0.45	-	1.00	1.00	4.00	1.00	7.00
1"Ø0.5	0.50	-	-	-	1.00	-	1.00
1"Ø0.55	0.55	-	-	2.00	-	-	2.00
1"Ø0.6	0.60	-	2.00	-	6.00	1.00	9.00
1"Ø0.65	0.65	-	3.00	-	1.00	-	4.00
1"Ø0.7	0.70	-	-	2.00	1.00	-	3.00
1"Ø0.8	0.80	-	-	-	1.00	-	1.00
1"Ø0.95	0.95	-	-	1.00	-	-	1.00
1"Ø1	1.00	-	1.00	-	3.00	1.00	5.00
1"Ø1.05	1.05	-	-	-	2.00	1.00	3.00
1"Ø1.1	1.10	-	1.00	-	-	-	1.00
1"Ø1.3	1.30	-	-	-	1.00	-	1.00
1"Ø1.35	1.35	-	-	-	1.00	-	1.00
1"Ø1.55	1.55	-	-	-	1.00	-	1.00
1"Ø1.7	1.70	-	-	-	1.00	-	1.00
1"Ø4	4.00		-	-	-	1.00	1.00
	Total (M)	**0.00 m**	**6.70 m**	**4.30 m**	**19.70 m**	**7.10 m**	**37.80 m**
	Total (Pcs)	**0 pcs**	**11 pcs**	**7 pcs**	**25 pcs**	**5 pcs**	**48 pcs**
1-1/4"Ø							
1-1/4"Ø0.17	0.17	-	-	-	-	2.00	2.00
1-1/4"Ø0.35	0.35	-	1.00	1.00	1.00	-	3.00
1-1/4"Ø0.45	0.45	1.00	1.00	1.00	-	-	3.00
1-1/4"Ø0.5	0.50	-	-	-	1.00	-	1.00

कोड	जि.आई.पाइप साइज र लम्बाइ (मिटर)	धुर्सेनी तल्लो दलितबस्ती सोलार लिफ्ट खानेपानी तथा सरसफाइ योजना, दुल्लु ५, दैलेख	झाक्रीपुज्ने खोला तितेपाल्त खानेपानी तथा सरसफाइ योजना, दुल्लु १२, दैलेख	कोइरालधारा धारखोला खानेपानी तथा सरसफाइ योजना, दुल्लु ३, दैलेख	गोत्री माझगाउ खानेपानी तथा सरसफाइ (बहुउपयोगी) योजना,महावु ५, दैलेख	तल्लो चंखिला पोखरीपाटा दिगारी टोल खानेपानी तथा सरसफाइ (बहुउपयोगी) योजना ,डुङ्गेश्वर ५, दैलेख	जम्मा परिमाण
		परिमाण	परिमाण	परिमाण	परिमाण	परिमाण	
1-1/4"Ø0.55	0.55	-	-	-	1.00	1.00	2.00
1-1/4"Ø0.6	0.60	1.00	-	-	1.00	-	2.00
1-1/4"Ø0.7	0.70	-	-	-	-	1.00	1.00
1-1/4"Ø0.8	0.80	-	1.00	1.00	2.00	-	4.00
1-1/4"Ø1.55	1.55	1.00	-	-	-	-	1.00
1-1/4"Ø2.05	2.05	1.00	-	-	-	-	1.00
	Total (M)	**4.65 m**	**1.60 m**	**1.60 m**	**3.60 m**	**1.59 m**	**13.04 m**
	Total (Pcs)	**4 pcs**	**3 pcs**	**3 pcs**	**6 pcs**	**4 pcs**	**20 pcs**
				1-½"Ø			
1-½"Ø0.2	0.20	-	1.00	-	-	-	1.00
1-½"Ø0.35	0.35	-	2.00	-	1.00	1.00	4.00
1-½"Ø0.45	0.45	-	-	1.00	-	-	1.00
1-½"Ø0.6	0.60	-	1.00	1.00	-	-	2.00
1-½"Ø0.65	0.65	1.00	-	1.00	1.00	2.00	5.00
1-½"Ø0.7	0.70	-	-	-	-	1.00	1.00
1-½"Ø0.8	0.80	-	2.00	-	1.00	1.00	4.00
1-½"Ø1.3	1.30	-	-	1.00	-	1.00	2.00
1-½"Ø1.55	1.55	-	-	1.00	-	-	1.00
	Total (M)	**0.65 m**	**3.10 m**	**4.55 m**	**1.80 m**	**4.45 m**	**14.55 m**
	Total (Pcs)	**1 pcs**	**6 pcs**	**5 pcs**	**3 pcs**	**6 pcs**	**21 pcs**
				2"Ø			
2"Ø0.2	0.20	3.00	5.00	4.00	6.00	2.00	20.00
2"Ø0.25	0.25	-	1.00	-	-	-	1.00
2"Ø0.35	0.35	5.00	3.00	4.00	1.00	2.00	15.00

कोड	जि.आई.पाइप साइज र लम्बाइ (मिटर)	धुर्सेनी तल्लो दलितबस्ती सोलार लिफ्ट खानेपानी तथा सरसफाइ योजना, दुल्लु ५, दैलेख	झाक्रीपुज्ने खोला तितेपाल्त खानेपानी तथा सरसफाइ योजना, दुल्लु १२, दैलेख	कोइरालधारा धारखोला खानेपानी तथा सरसफाइ योजना, दुल्लु ३, दैलेख	गोत्री माझगाउ खानेपानी तथा सरसफाइ (बहुउपयोगी) योजना,महावु ५, दैलेख	तल्लो चंखिला पोखरीपाटा दिगारी टोल खानेपानी तथा सरसफाइ (बहुउपयोगी) योजना ,डुङ्गेश्वर ५, दैलेख	जम्मा परिमाण
		परिमाण	परिमाण	परिमाण	परिमाण	परिमाण	
2"Ø0.4	0.40	-	1.00	-	-	-	1.00
2"Ø0.45	0.45	1.00	-	-	8.00	-	9.00
2"Ø0.5	0.50	-	-	-	13.00	-	13.00
2"Ø0.55	0.55	-	-	1.00	1.00	1.00	3.00
2"Ø0.6	0.60	4.00	9.00	4.00	8.00	2.00	27.00
2"Ø0.65	0.65	2.00	7.00	2.00	4.00	4.00	19.00
2"Ø0.7	0.70	-	-	1.00	4.00	-	5.00
2"Ø0.8	0.80	3.00	3.00	4.00	1.00	2.00	13.00
2"Ø0.85	0.85	-	1.00	-	4.00	1.00	6.00
2"Ø1	1.00	3.00	5.00	4.00	4.00	2.00	18.00
2"Ø1.05	1.05	-	3.00	1.00	1.00	-	5.00
2"Ø1.15	1.15	-	1.00	3.00	-	-	4.00
2"Ø1.2	1.20	1.00	-	-	-	1.00	2.00
2"Ø1.25	1.25	-	1.00	-	-	-	1.00
2"Ø1.3	1.30	-	3.00	1.00	-	-	4.00
2"Ø1.35	1.35	2.00	-	-	-	-	2.00
2"Ø1.4	1.40	1.00	-	-	-	-	1.00
2"Ø1.5	1.50	3.00	-	-	-	-	3.00
2"Ø1.55	1.55	-	2.00	-	4.00	1.00	7.00
2"Ø1.65	1.65	-	-	1.00	-	-	1.00
2"Ø1.7	1.70	-	1.00	-	1.00	-	2.00
2"Ø1.8	1.80	1.00	-	1.00	-	-	2.00
2"Ø1.9	1.90	-	-	-	1.00	-	1.00
2"Ø2.05	2.05	-	-	2.00	1.00	1.00	4.00

कोड	जि.आई.पाइप साइज र लम्बाइ (मिटर)	धुर्सेनी तल्लो दलितबस्ती सोलार लिफ्ट खानेपानी तथा सरसफाइ योजना, दुल्लु ५, दैलेख	झाक्रीपुज्ने खोला तितेपाल्त खानेपानी तथा सरसफाइ योजना, दुल्लु १२, दैलेख	कोइरालधारा धारखोला खानेपानी तथा सरसफाइ योजना, दुल्लु ३, दैलेख	गोत्री माझगाउ खानेपानी तथा सरसफाइ (बहुउपयोगी) योजना,महावु ५, दैलेख	तल्लो चंखिला पोखरीपाटा दिगारी टोल खानेपानी तथा सरसफाइ (बहुउपयोगी) योजना ,डुङ्गेश्वर ५, दैलेख	जम्मा परिमाण
		परिमाण	परिमाण	परिमाण	परिमाण	परिमाण	
2"Ø2.3	2.30	2.00	-	-	-	-	2.00
2"Ø2.55	2.55	1.00	-	-	-	-	1.00
	Total (M)	**30.65 m**	**35.15 m**	**27.70 m**	**43.50 m**	**14.70 m**	**151.70 m**
	Total (Pcs)	**32 pcs**	**46 pcs**	**33 pcs**	**62 pcs**	**19 pcs**	**192 pcs**